eclipse

# Montaggio e regolazione

**Standard parzialmente assemblato - Anta a destra**

## Assembly and adjustments

**Standard partially assembled - Right door**

## Montage und Regulierung

**Standardausführung, teilweise montiert - Rechte Tür**

## Montage et réglage

**Standard préassemblé - Porte droite**

## Montaje y regulación

**Estándar parcialmente montado - Puerta derecha**

SISTEMA PER ANTE A SCOMPARSA

POCKET DOOR SYSTEM

SYSTEM FÜR EINSCHIEBBARE TÜREN

SYSTÈME POUR PORTE ESCAMOTABLE

SISTEMA PARA PUERTAS ESCAMOTEABLES

Bortoluzzi Sistemi

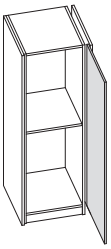

# Indice

**Caratteristiche tecniche**
pag. **3**
**Elenco contenuto imballo**
pag. **4**
**Tipologie di montaggio**
- **1 anta**
  pag. **6**
- **2 ante**
  pag. **7**

**Calcolo del valore PSU**
pag. **10**
**Calcolo della sporgenza con anta aperta**
pag. **12**
**Lavorazioni sull'anta**
pag. **14**
**Lavorazioni sul fianco**
pag. **15**
**Applicazione delle clip**
pag. **16**
**Assemblaggio del meccanismo**
pag. **17**
**Installazione del meccanismo sul mobile**
pag. **20**
**Preparazione e montaggio dell'anta**
pag. **22**
**Regolazioni dell'anta**
pag. **25**
**Accessori**
- **Giunzione fianco struttura**
  pag. **32**
- **Kit copertura frontale**
  pag. **33**
- **Kit magneti per anta e struttura**
  pag. **33**
- **Lavorazioni sul fianco**
  pag. **34**
- **Lavorazioni sul fianco di copertura**
  pag. **35**

**Montaggio collegamenti sul fianco**
pag. **36**
**Applicazione del profilo di copertura e dei magneti**
pag. **43**
**Rimozione del meccanismo**
pag. **46**

## Index

**Technical features**
page **3**
**Packaging Contents**
page **4**
**Types of assembly**
- **1 door**
  page **6**
- **2 doors**
  page **7**

**Calculating the value PSU**
page **10**
**Calculation of door projection from cabinet face**
page **12**
**Working on the door**
page **14**
**Working on the side panel**
page **15**
**Attaching the clips**
page **16**
**Assembling the mechanism**
page **17**
**Installing the mechanism on the cabinet**
page **20**
**Preparation and assembly of the door**
page **22**
**Adjusting the Door**
page **25**
**Accessories**
- **Structure lateral connection**
  page **32**
- **Front cover kit**
  page **33**
- **Magnet kit for door and structure**
  page **33**
- **Working on the cabinet side panel**
  page **34**
- **Working on the side cover**
  page **35**

**Mounting the spacing connections on the panels**
page **36**
**Application of the front cover and magnets**
page **43**
**Removing of the mechanism**
page **46**

## Inhaltsverzeichnis

**Technische Eigenschaften**
S. **3**
**Verpackungsinhalt**
S. **4**
**Montagearten**
- **1 Tür**
  S. **6**
- **2 Türen**
  S. **7**

**Berechnung des Wertes PSU**
S. **10**
**Berechnung des Türvorsprungs bei geöffneter Tür**
S. **12**
**Bearbeitung der Tür**
S. **14**
**Bearbeitung der Seiten**
S. **15**
**Montage der Clips**
S. **16**
**Montage des Mechanismus**
S. **17**
**Installieren des Mechanismus auf der Möbelseite**
S. **20**
**Vorbereitung und Montage der Tür**
S. **22**
**Einstellungen der Tür**
S. **25**
**Zubehör**
- **Verbindung Seitenwand des Möbels**
  S. **32**
- **Kit Frontabdeckung**
  S. **33**
- **Kit Magnete für Tür und Möbel**
  S. **33**
- **Bearbeitung der Möbelseite**
  S. **34**
- **Bearbeitung der Abdeckseite**
  S. **35**

**Montageanschlüsse auf den Seiten**
S. **36**
**Verwendung des Abdeckprofils und Magneten**
S. **43**
**Demontage des Mechanismus**
S. **46**

## Index

**Caractéristiques techniques**
page **3**
**Contenus des emballages**
page **4**
**Types de montage**
- **1 porte**
  page **6**
- **2 portes**
  page **7**

**Calcul de la valeur PSU**
page **10**
**Calcul du débord avec la porte en position ouverte**
page **12**
**Plan de perçage de la porte**
page **14**
**Plan de perçage du côté du meuble**
page **15**
**Mise en place des clips**
page **16**
**Montage du mécanisme**
page **17**
**Installation du mécanisme sur le meuble**
page **20**
**Réglages des porte**
page **22**
**Ajustements de porte**
page **25**
**Accessoires**
- **Joint d'assemblage latéral du meuble**
  page **32**
- **Kit de cache frontal**
  page **33**
- **Kit d'aimants pour porte et meuble**
  page **33**
- **Façonnage du côté du meuble**
  page **34**
- **Façonnage du côté à cacher**
  page **35**

**Montage des pièces de fixation sur le coté**
page **36**
**Mise en place des profilés de recouvrement et des aimants**
page **43**
**Extraction du mécanisme**
page **46**

## Índice

**Características técnicas**
Pág. **3**
**Relación contenido embalaje**
Pág. **4**
**Tipos de montaje**
- **1 puerta**
  Pág. **6**
- **2 puertas**
  Pág. **7**

**Cálculo del valor de PSU**
Pág. **10**
**Cálculo de la cornisa con la puerta abierta**
Pág. **12**
**Trabajos en la puerta**
Pág. **14**
**Trabajos en el lateral**
Pág. **15**
**Aplicación de los clips**
Pág. **16**
**Montaje del mecanismo**
Pág. **17**
**Instalación del mecanismo en el mueble**
Pág. **20**
**Preparación y montaje de la puerta**
Pág. **22**
**Ajustes de la puerta**
Pág. **25**
**Accesorios**
- **Acoplamiento del costado de la estructura**
  Pág. **32**
- **Kit de cobertura frontal**
  Pág. **33**
- **Kit de imanes para puerta y estructura**
  Pág. **33**
- **Trabajos en el lateral**
  Pág. **34**
- **Trabajos en el lateral de cobertura**
  Pág. **35**

**Montaje de conexiones en el lateral**
Pág. **36**
**Aplicación del perfil de la cubierta e imanes**
Pág. **43**
**Extracción del mecanismo**
Pág. **46**

# Caratteristiche tecniche

### Composizione movimenti

- Profili in alluminio lega 6060 T5 ANODIZZATI ARGENTO ARC10.
- Componenti in materiale plastico, acciaio e zama.

### Caratteristiche delle ante

- Peso massimo per singola anta = 24 Kg (uniformemente distribuito).
- Spessore:
  - minimo 18 mm;
  - massimo 30 mm,
- Larghezza:
  - minima 500 mm;
  - massima 700 mm.
- Altezza:
  - minima 1900 mm;
  - massima 2200 mm.
- Regolazione verticale dell'anta +4/-1 mm.
- Regolazione orizzontale dell'anta ±2 mm.
- Regolazione frontale dell'anta ±4 mm.
- Movimento di estrazione anta assistiti.
- Rientro dell'anta ammortizzato.
- Materiale:
  a) legno o derivati;
  b) telaio in metallo e vetro.

  (per verificare la fattibilità contattare la **Bortoluzzi Sistemi**)

## Technical features

### Mechanism elements

- ARC10 SILVER ANODIZED 6060T5 alloy aluminium profiles.
- Components made of plastic, steel and zinc alloy.

### Door features

- Maximum weight for each door = 24 kg (distributed evenly).
- Thickness: - minimum 18 mm;
  - maximum 30 mm.
- Width: - minimum 500 mm;
  - maximum 700 mm.
- Height: - minimum 1900 mm;
  - maximum 2200 mm.
- Door vertical adjustment +4/-1 mm.
- Door horizontal adjustment ±2 mm.
- Door front adjustment ±4 mm.
- Assisted door extraction movement.
- Buffered soft-close return.
- Material:
  a) wood or derivatives;
  b) metal and glass frame.

  (contact **Bortoluzzi Sistemi** to test the feasibility)

## Technische Eigenschaften

### Zusammensetzung der Beschläge

- Profile aus Aluminiumlegierung 6060 T5 ELOXIERT SILBER ARC10.
- Bauteile aus Kunststoff, Stahl und Zamak.

### Eigenschaften der Türen

- Höchstgewicht je Tür = 24 kg (gleichmäßig verteilt).
- Stärke: - min. 18 mm;
  - max. 30 mm.
- Breite: - min. 500 mm;
  - max. 700 mm.
- Höhe: - min. 1900 mm;
  - max. 2200 mm.
- Vertikale Regulierung der Tür +4/-1 mm.
- Horizontale Regulierung der Tür ±2 mm.
- Front-Regulierung der Tür ±4 mm.
- Unterstützter Auszug der Tür.
- Gedämpfter Einzug der Tür.
- Material:
  a) Holz oder Holzprodukte;
  b) Metallrahmen und Glas.

  (zur Überprüfung der Machbarkeit wenden Sie sich bitte an **Bortoluzzi Sistemi**)

## Caractéristiques techniques

### Composition des mouvements

- Profilés en alliage d'aluminium 6060 T5 ANODISÉS ARGENT ARC10.
- Composants en matière plastique, acier et zamak.

### Caractéristiques des portes

- Poids maximum d'une seule porte = 24 Kg (Réparti uniformément).
- Epaisseur: - minimum 18 mm;
  - maximum 30 mm.
- Largeur: - minimum 500 mm;
  - maximum 700 mm.
- Hauteur: - minimum 1900 mm;
  - maximum 2200 mm.
- Réglage vertical de la porte +4/-1 mm.
- Réglage horizontal de la porte ±2 mm.
- Réglage avant de la porte ±4 mm.
- Mouvement assisté d'extraction de la porte.
- Rappel de la porte amorti.
- Matériaux:
  a) bois ou dérivés;
  b) cadre en métal et verre.

  (pour vérifier la faisabilité, veuillez contacter **Bortoluzzi Sistemi**)

## Características técnicas

### Composición movimientos

- Perfiles de amortiguado 6060 T5 ANODIZADOS PLATA ARC10.
- Componentes de plástico, acero y zamak (aleación de cinc y aluminio).

### Características de las puertas

- Peso máximo de cada puerta individual = 24 kg (distribuido uniformemente).
- Espesor: - mínimo 18 mm;
  - máximo 30 mm.
- Anchura: - mínima 500 mm;
  - máxima 700 mm.
- Altura: - mínima 1900 mm;
  - máxima 2200 mm.
- Regulación vertical de la puerta +4/-1 mm.
- Regulación horizontal de la puerta ±2 mm.
- Regulación frontal de la puerta ±4 mm.
- Movimiento asistido de extracción de la puerta.
- Retorno de la puerta amortiguado.
- Material:
  a) madera o derivados;
  b) estructura de metal y cristal.

  (para verificar la factibilidad póngase en contacto con **Bortoluzzi Sistemi**)

# Elenco contenuto imballo

**Packaging Contents**

**Verpackungsinhalt**

**Contenus des emballages**

**Relación contenido embalaje**

**A** x 9

**I** x 1

**M2** x 8 — M5 x 20 UNI 7688

**N1** x 1

**A1** x 28 — 6,3 x 14

**J** x 12 — M4 x 6 UNI 7688

**M3** x 4

**O** x 1

**B** x 5

**K** x 1

**N** x 1

**P** 2,5 mt

**C** x 2 — M6 x 13

**L** x 1

**Q** x 2

**D** x 1

**L1** x 2 — M6 x 20 UNI 7380

**R** x 1

**S** x 1

**E** x 1

**F** x 2

**M** x 4

**G** x 1

**M1** x 8 — 4 x 16 DIN 7505 A

**H** x 1

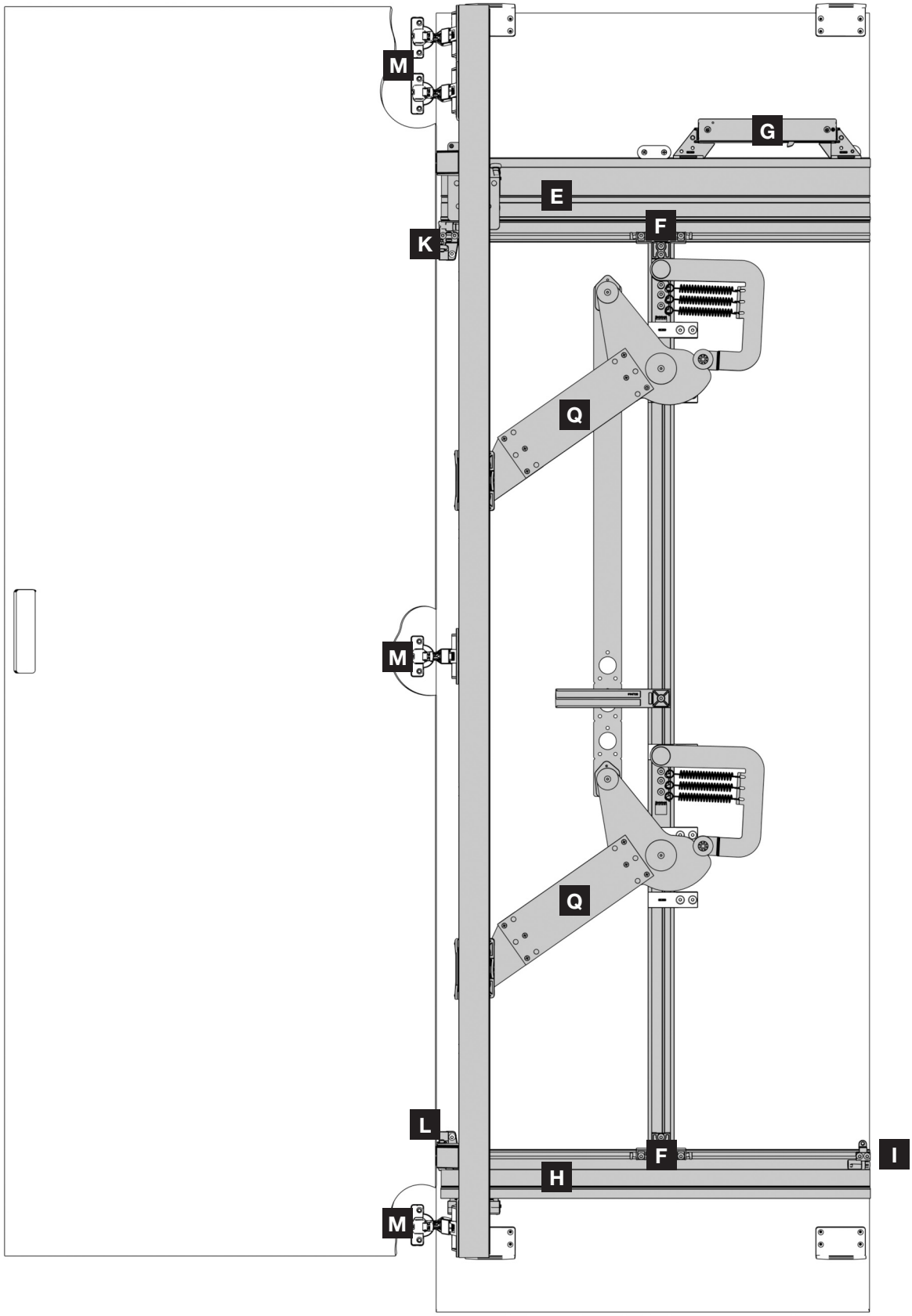
M
G
E
F
K
Q
M
Q
L
F
I
H
M

# Tipologie di montaggio

# Types of assembly

# Montagearten

# Types de montage

# Tipos de montaje

## 1 anta

## 1 door

## 1 Tür

## 1 porte

## 1 puerta

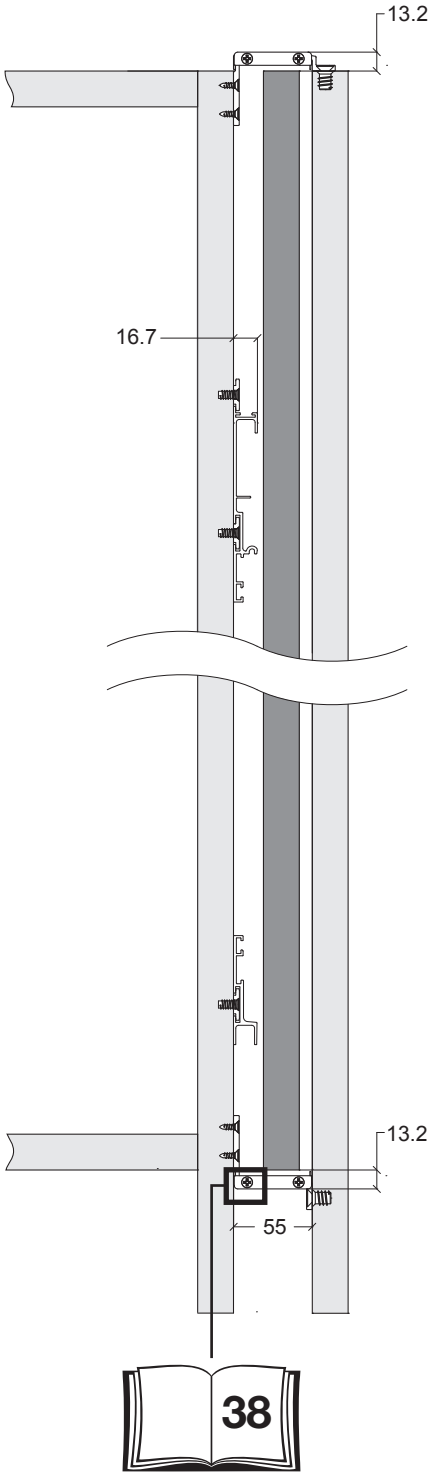


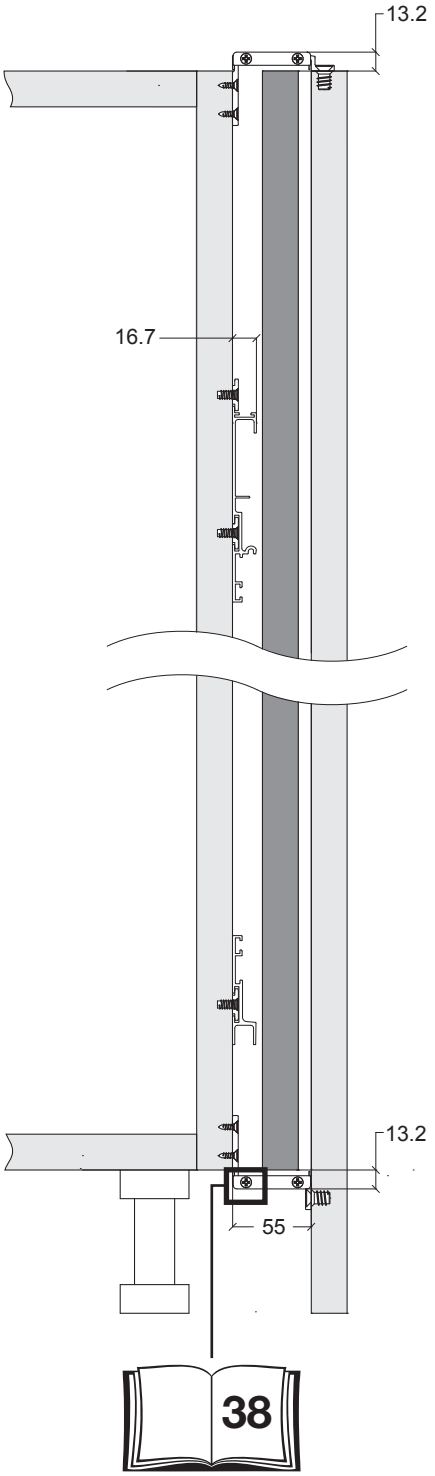

## 2 ante

**2 doors**

**2 Türen**

**2 portes**

**2 puertas**

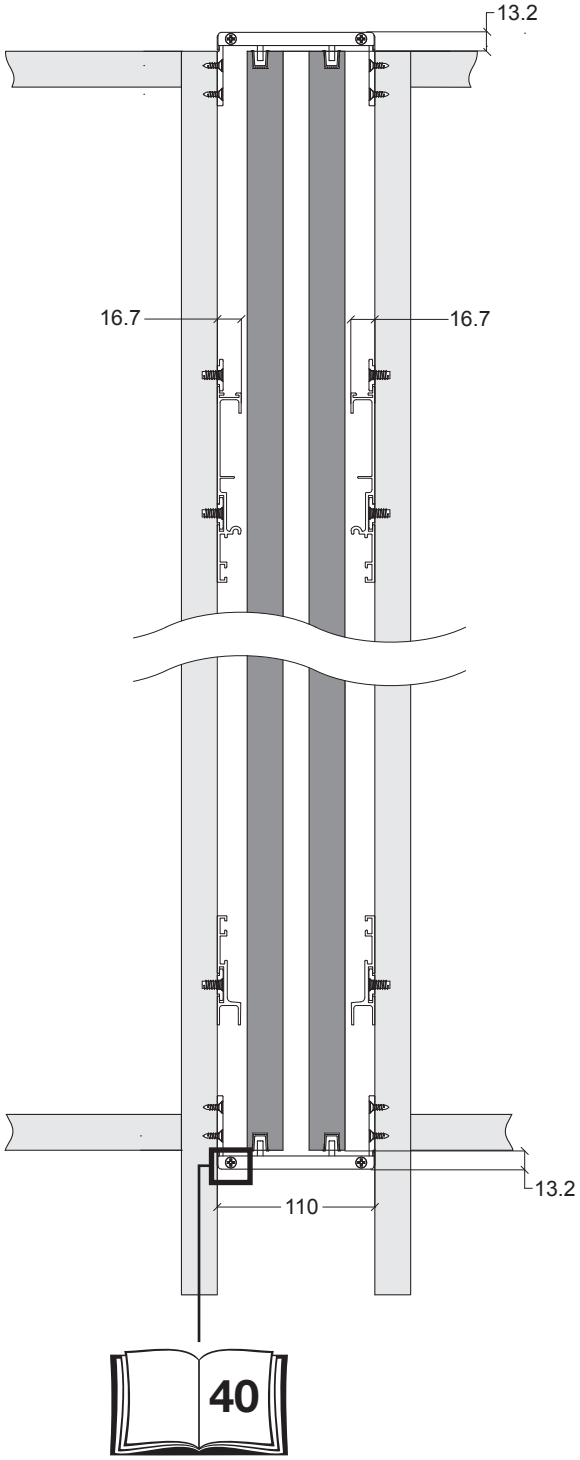


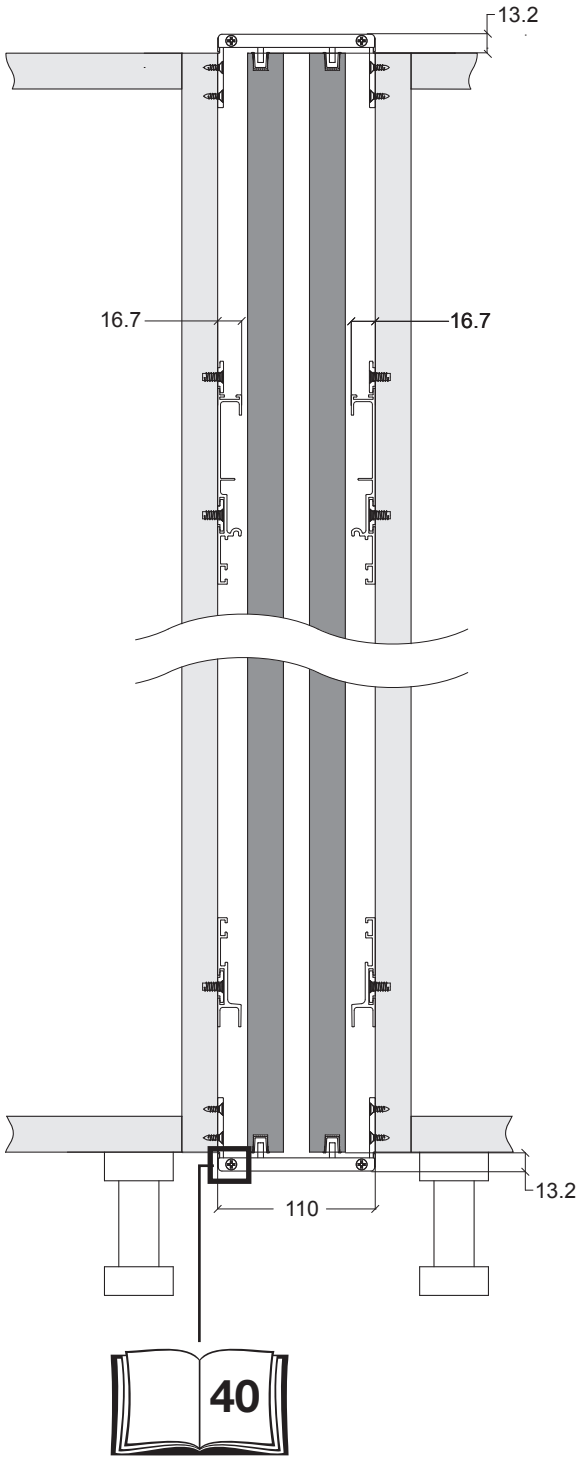

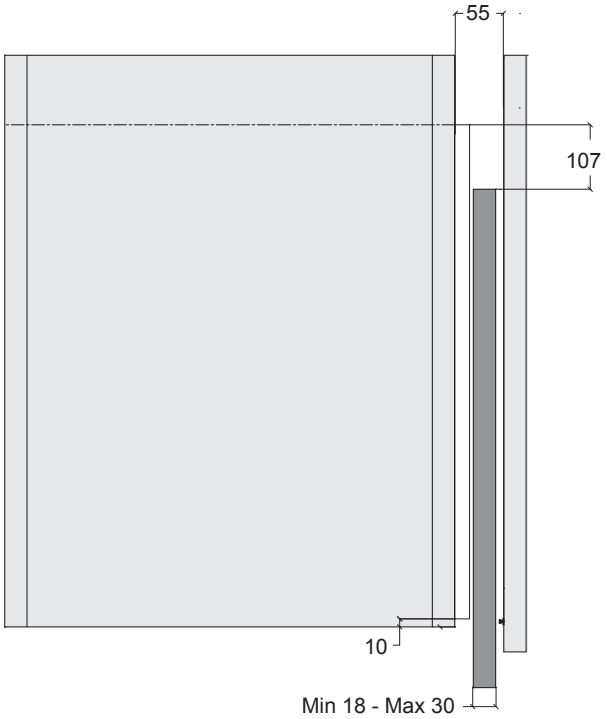
55
107
10
Min 18 - Max 30

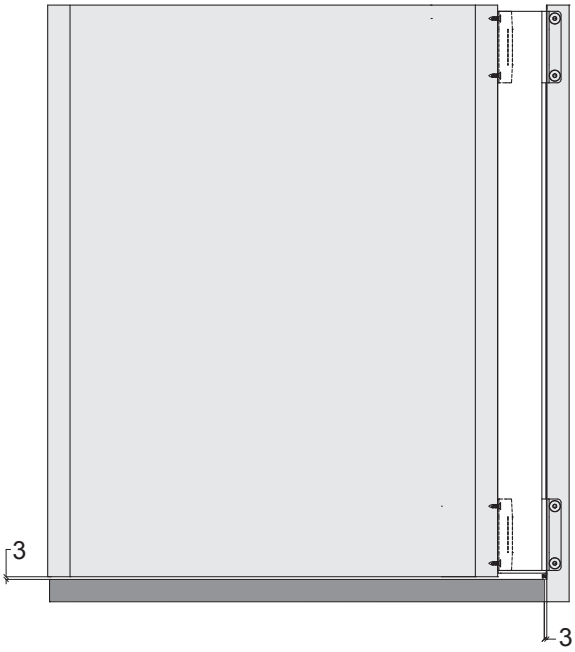
3
3

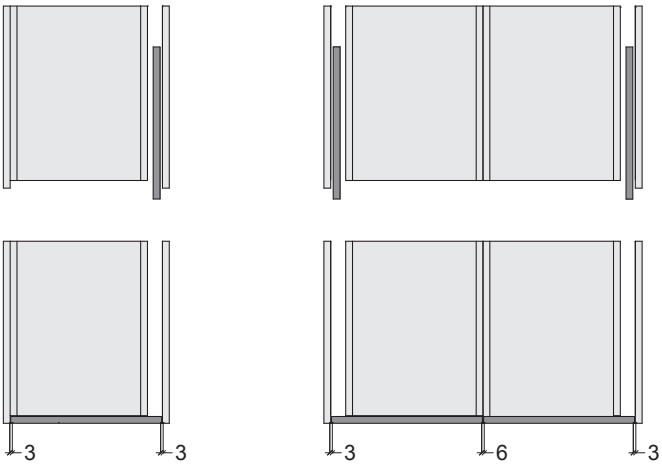
3
3
3
6
3

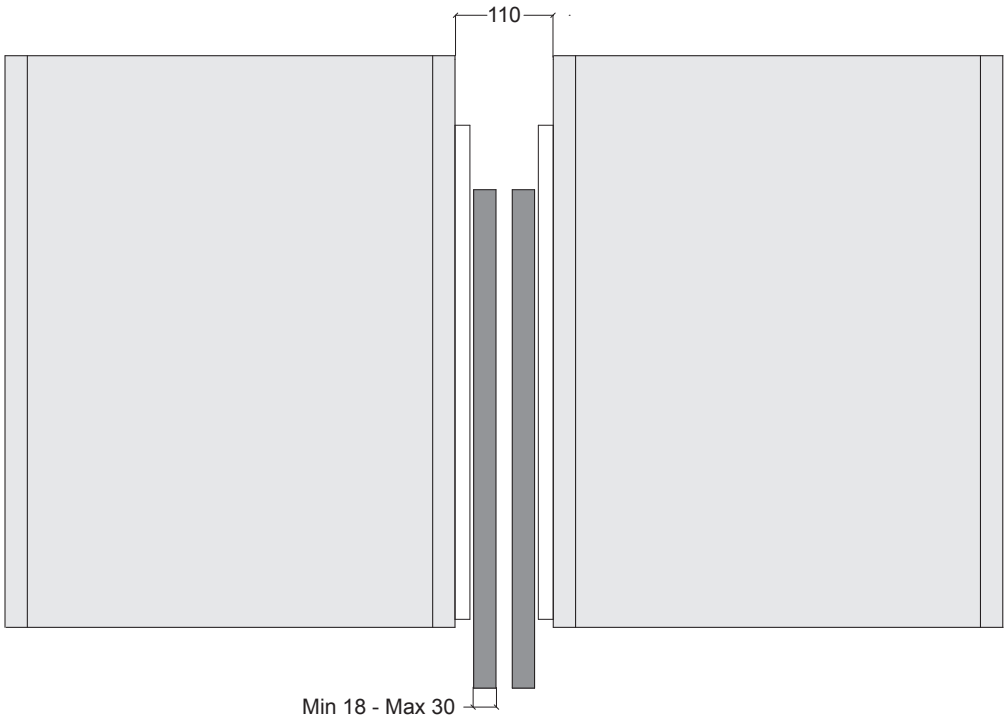
110
Min 18 - Max 30

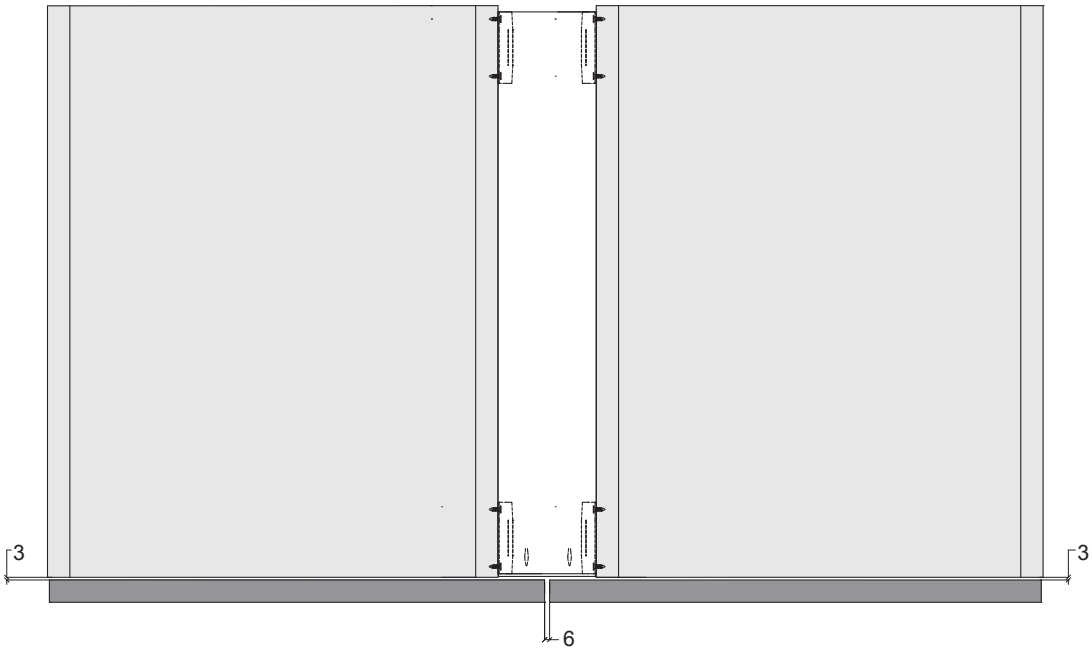
3
3
6

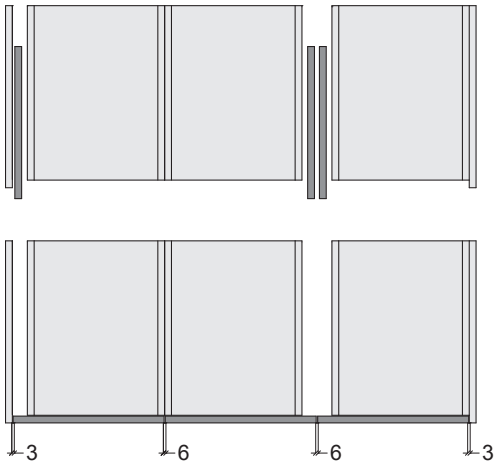
3
6
6
3

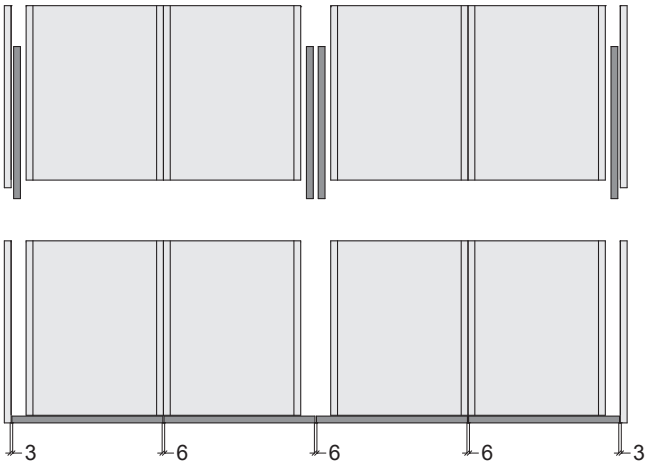
3
6
6
6
3

# Calcolo del valore PSU

## Scelta del CAM

## Calculating the value PSU

**Choice of CAM**

## Berechnung des Wertes PSU

**Auswahl von CAM**

## Calcul de la valeur PSU

**Choix de CAM**

## Cálculo del valor de PSU

**Elección de CAM**

**PS* ≥ LA**
**PS maggiore o uguale a LA**
**PS bigger than or equal to LA**
**PS größer oder gleich als LA**
**PS supérieure ou égal à LA**
**PS mayor o igual a LA**

**PSU** = LA**
**PSU uguale a LA**
**PSU equal to LA**
**PSU gleich wie LA**
**PSU égal à LA**
**PSU igual a LA**

**PS*** = Profondità struttura
Depth of cabinet Structure
tatsächliche Korpustiefe
Profondeur de la structure
Structure Profondeur

**PSU**** = Profondità struttura utile
Utilised Depth of Cabinet Structure
benötigte Korpustiefe
Profondeur utile de la structure
Estructura de profundidad útil

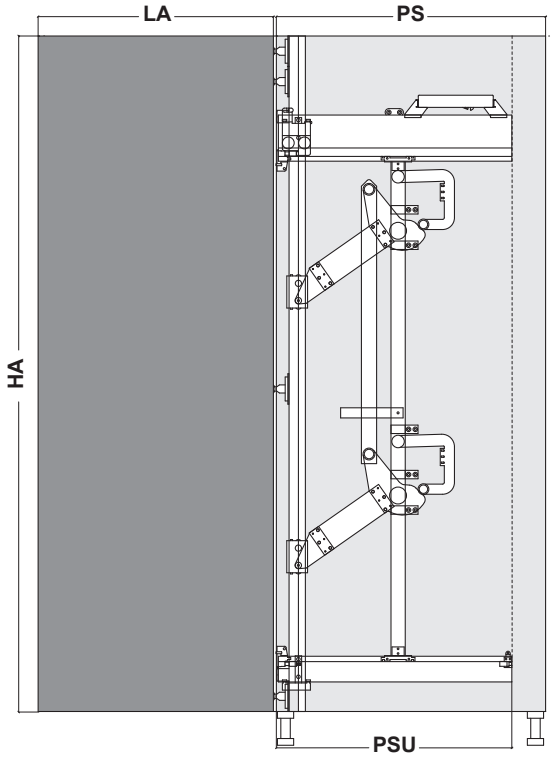


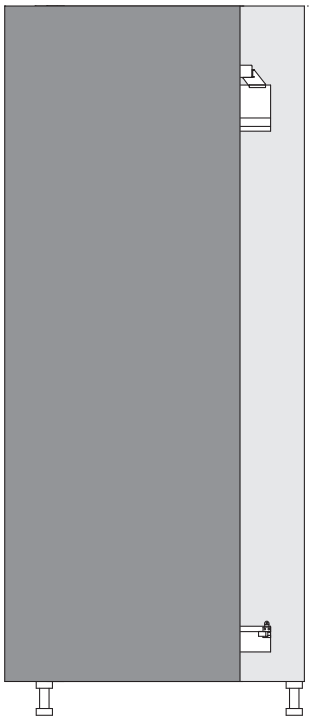

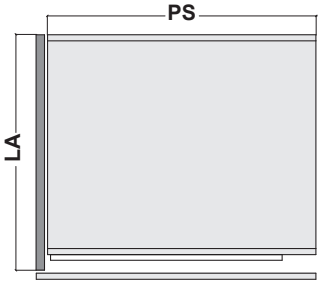


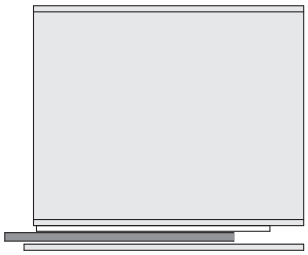

**PS < LA**
**PS minore di LA**
**PS less than LA**
**PS kleiner als LA**
**PS inférieur à LA**
**PS menor que LA**

**PSU = PS**
**PSU uguale a PS**
**PSU equal to PS**
**PSU gleich wie PS**
**PSU égal à PS**
**PSU igual a PS**

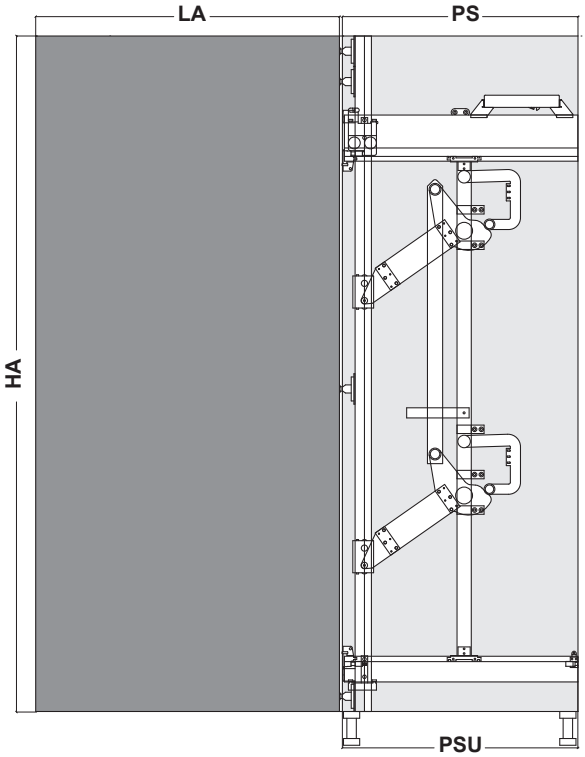


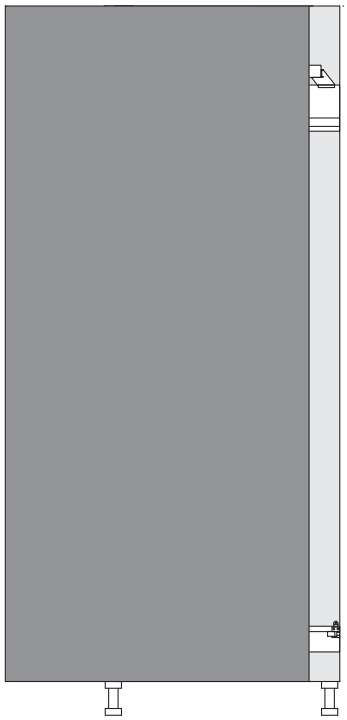

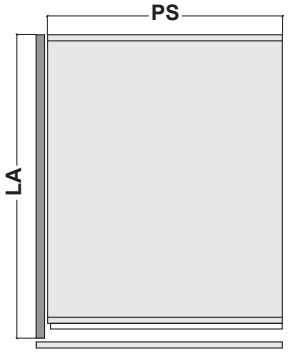


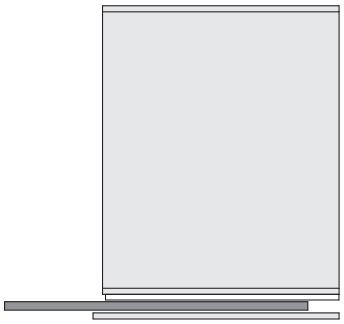

# Calcolo della sporgenza con anta aperta

**Calculation of door projection from cabinet face**

**Berechnung des Türvorsprungs bei geöffneter Tür**

**Calcul du débord avec la porte en position ouverte**

**Cálculo de la cornisa con la puerta abierta**

## PS ≥ LA

**PS maggiore o uguale a LA**
**PS bigger than or equal to LA**
**PS größer oder gleich als LA**
**PS supérieure ou égal à LA**
**PS mayor o igual a LA**

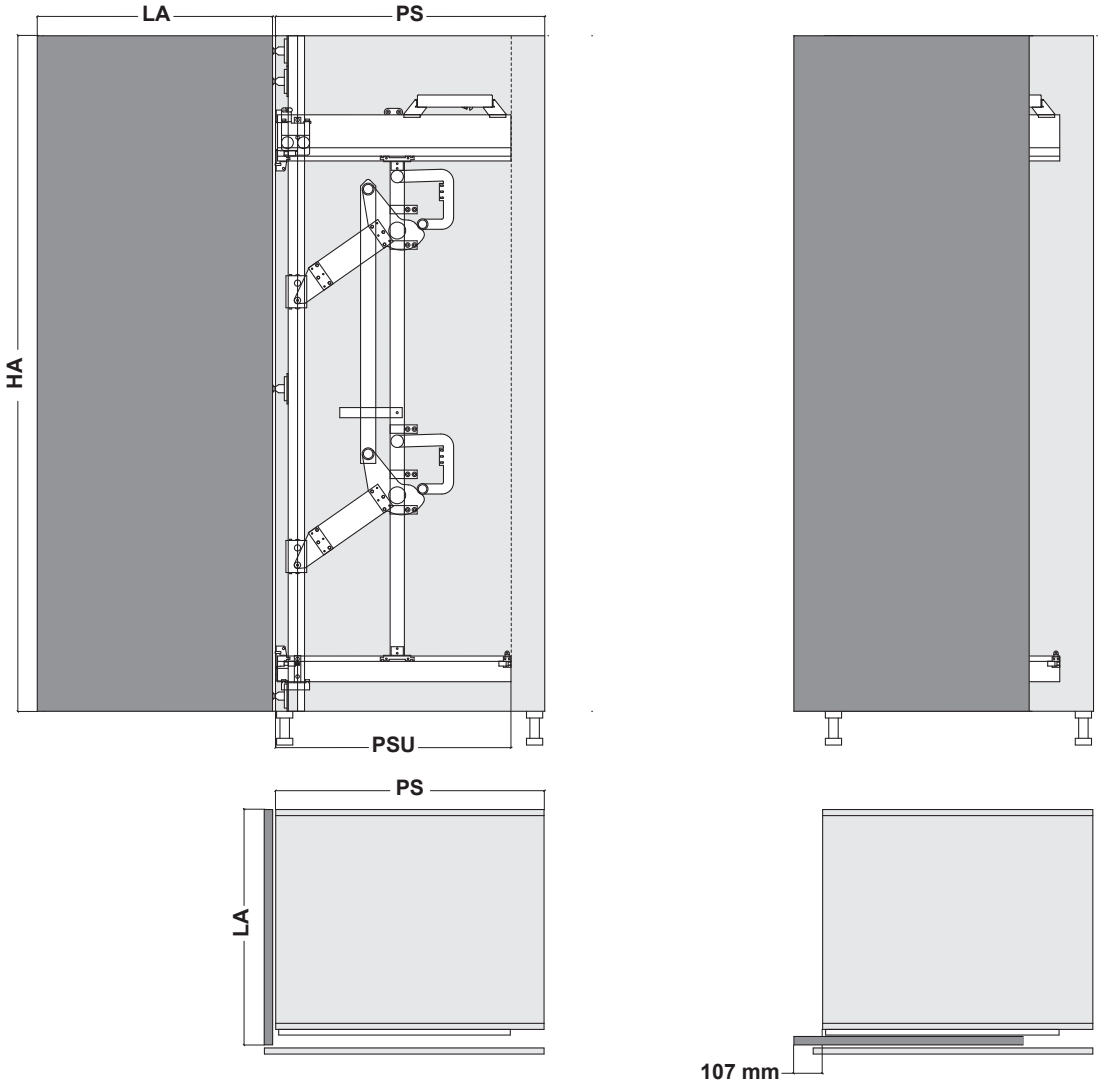


## Esempio

**Example**
**Beispiel**
**Exemple**
**Ejemplo**

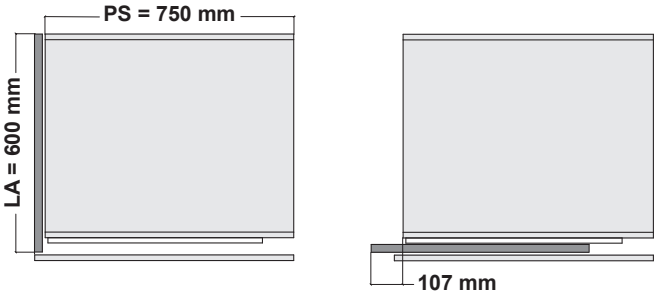


**PS ≥ LA**

## PS < LA

**PS minore di LA**
**PS less than LA**
**PS kleiner als LA**
**PS inférieur à LA**
**PS menor que LA**

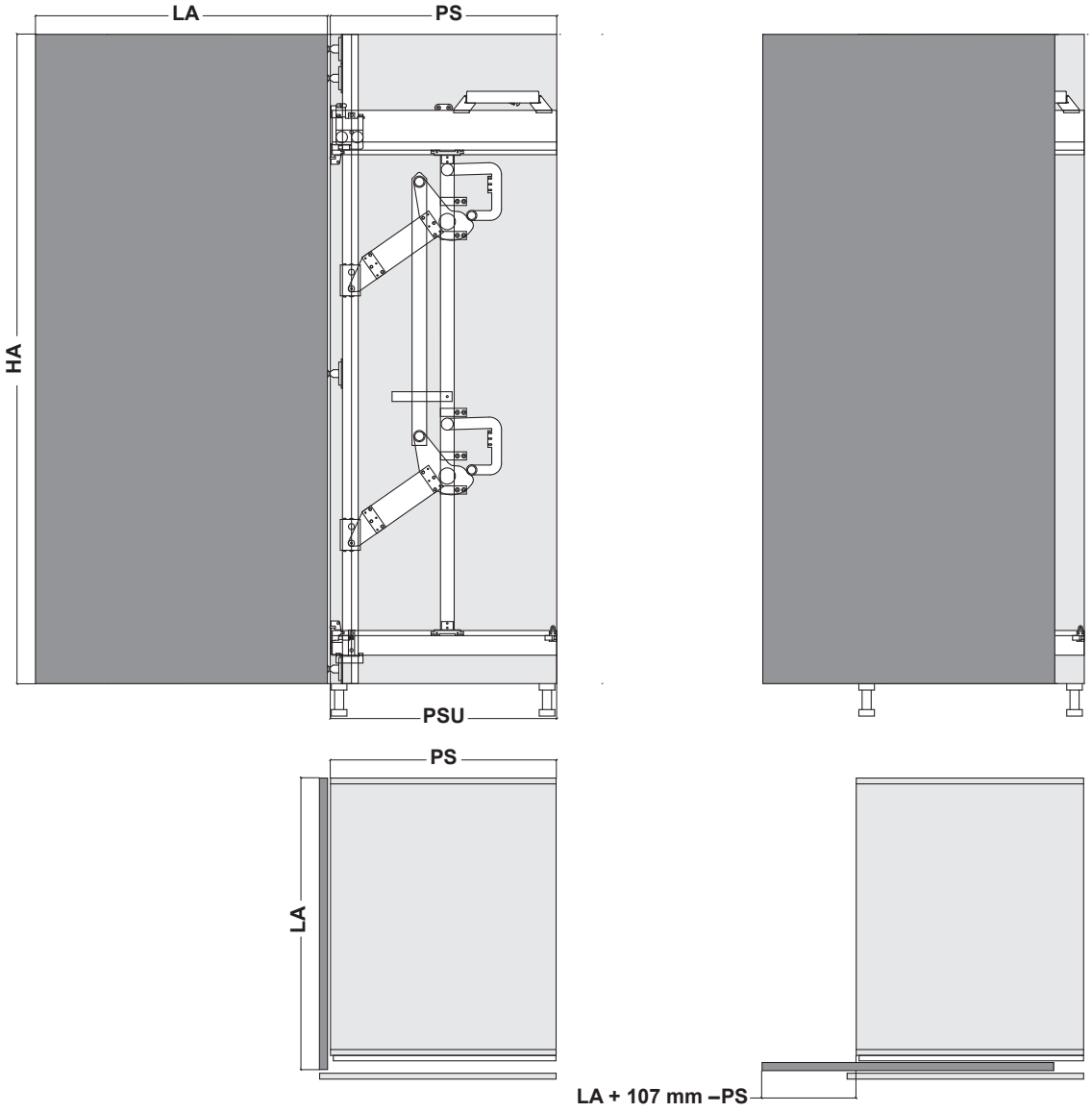


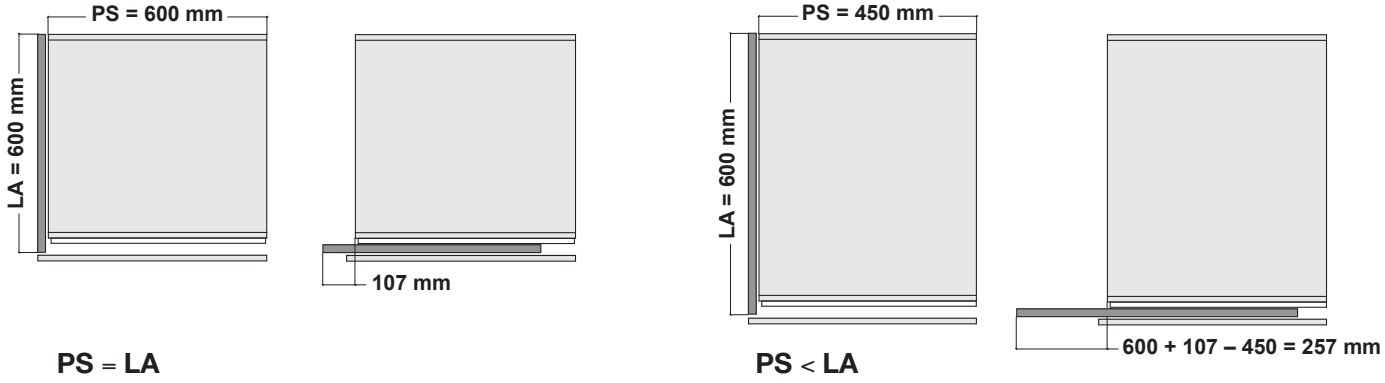


**PS = LA**

**PS < LA**

# Lavorazioni sull'anta

**Working on the door**

**Bearbeitung der Tür**

**Plan de perçage de la porte**

**Trabajos en la puerta**

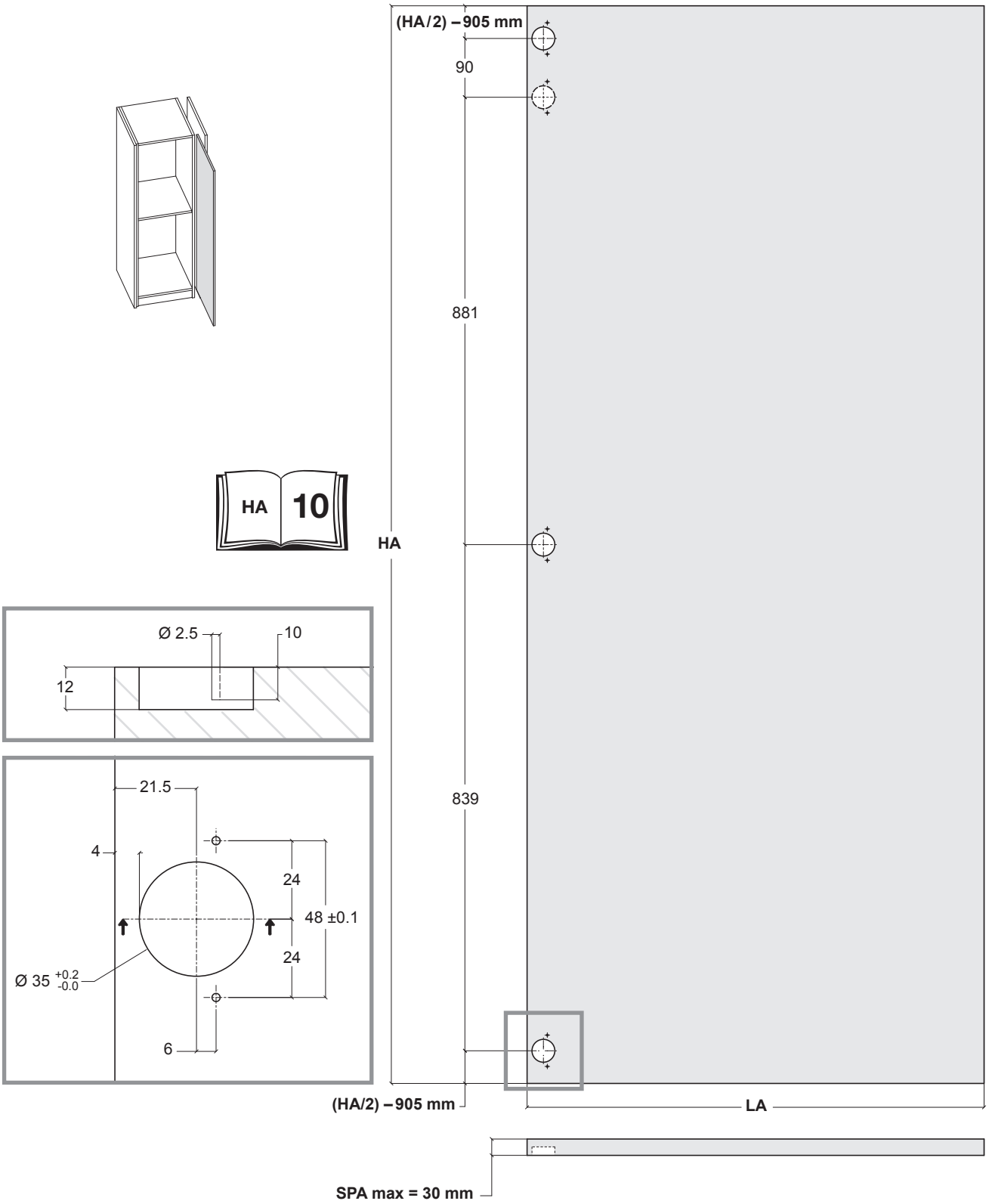

# Lavorazioni sul fianco

**Working on the side panel**

**Bearbeitung der Seiten**

**Plan de perçage du côté du meuble**

**Trabajos en el lateral**

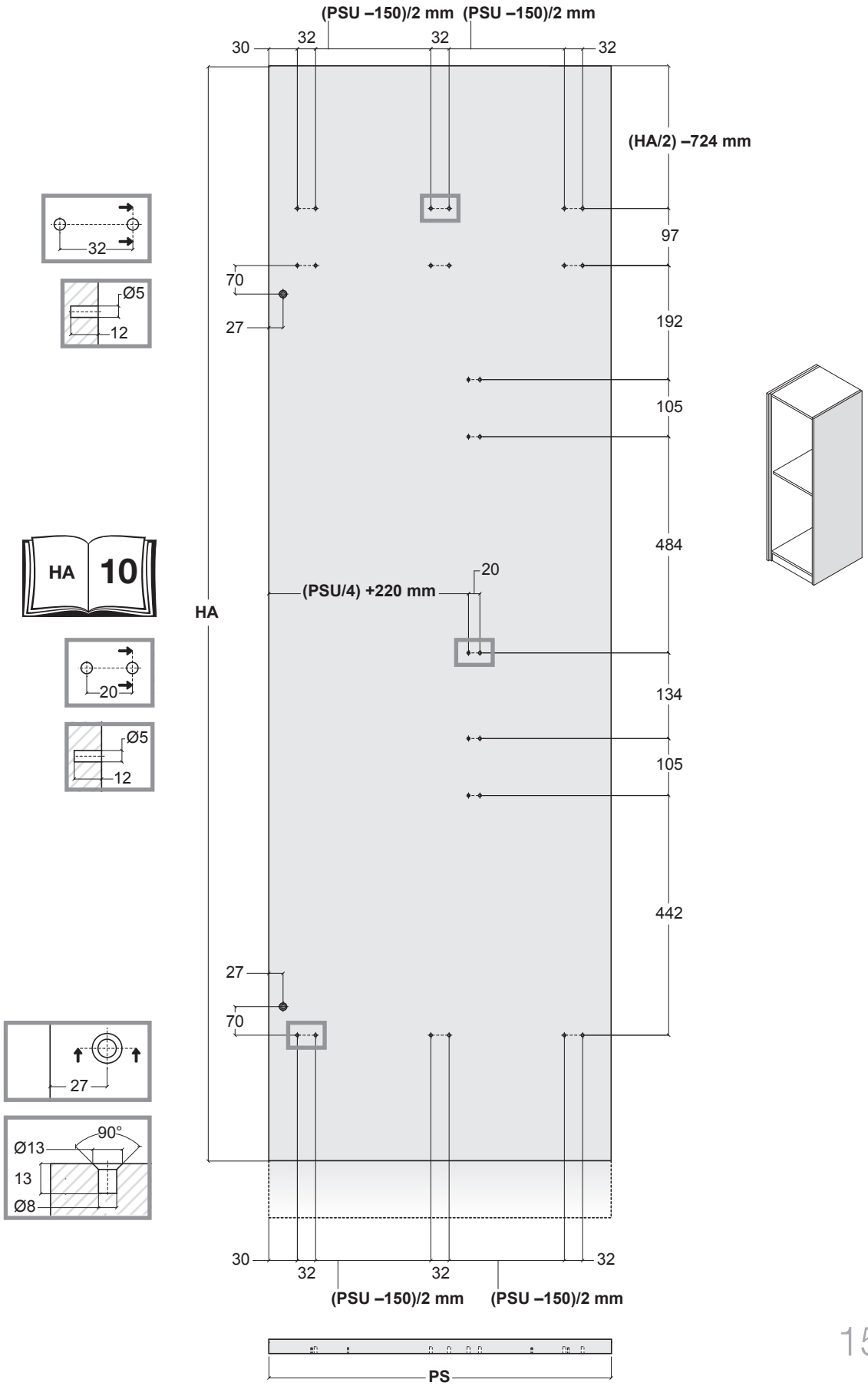

# Applicazione delle clip

**Attaching the clips**

**Montage der Clips**

**Mise en place des clips**

**Aplicación de los clips**

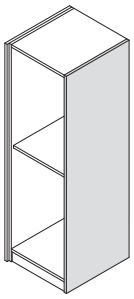

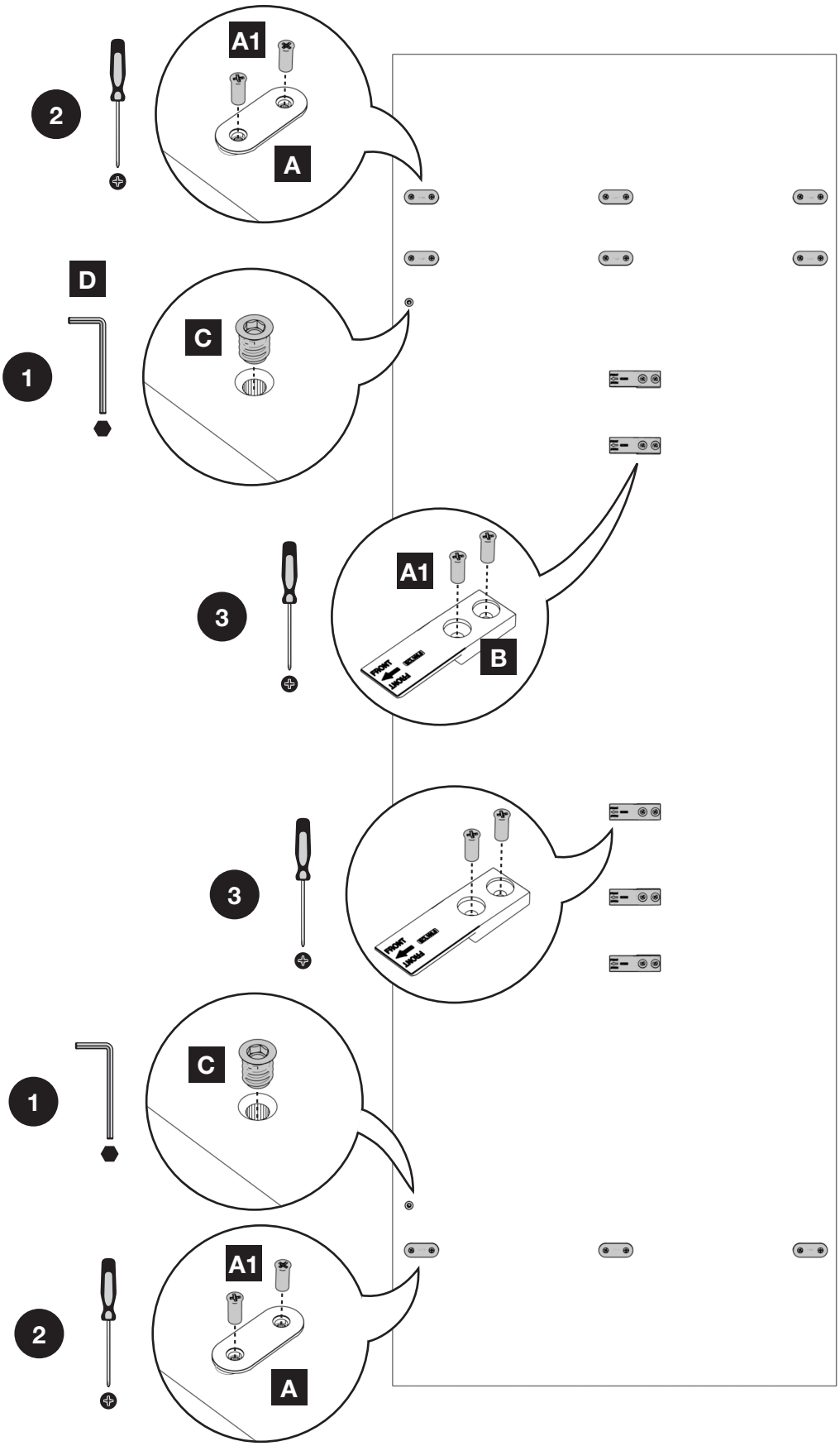

# Assemblaggio del meccanismo

**Assembling the mechanism**

**Montage des Mechanismus**

**Montage du mécanisme**

**Montaje del mecanismo**

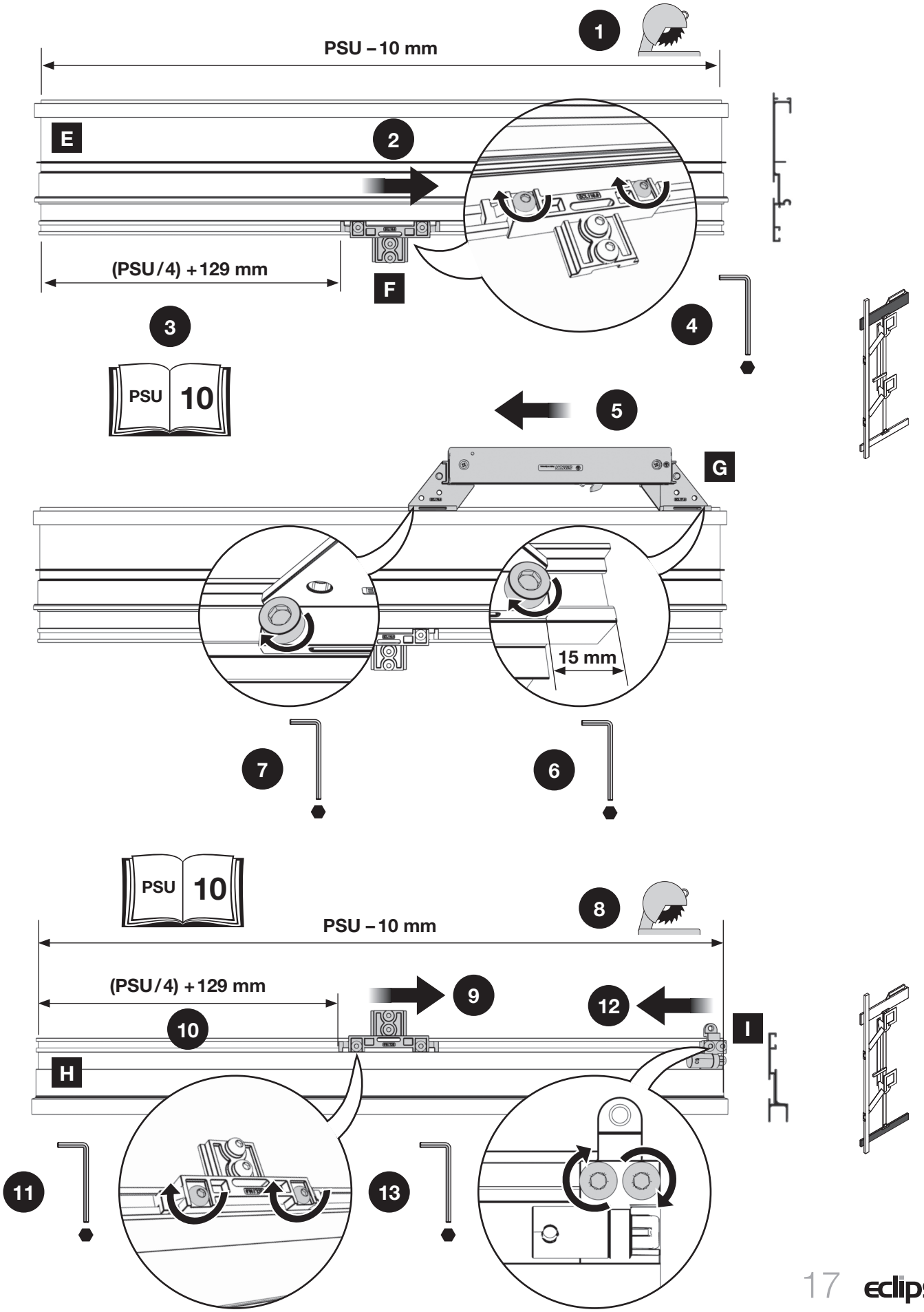

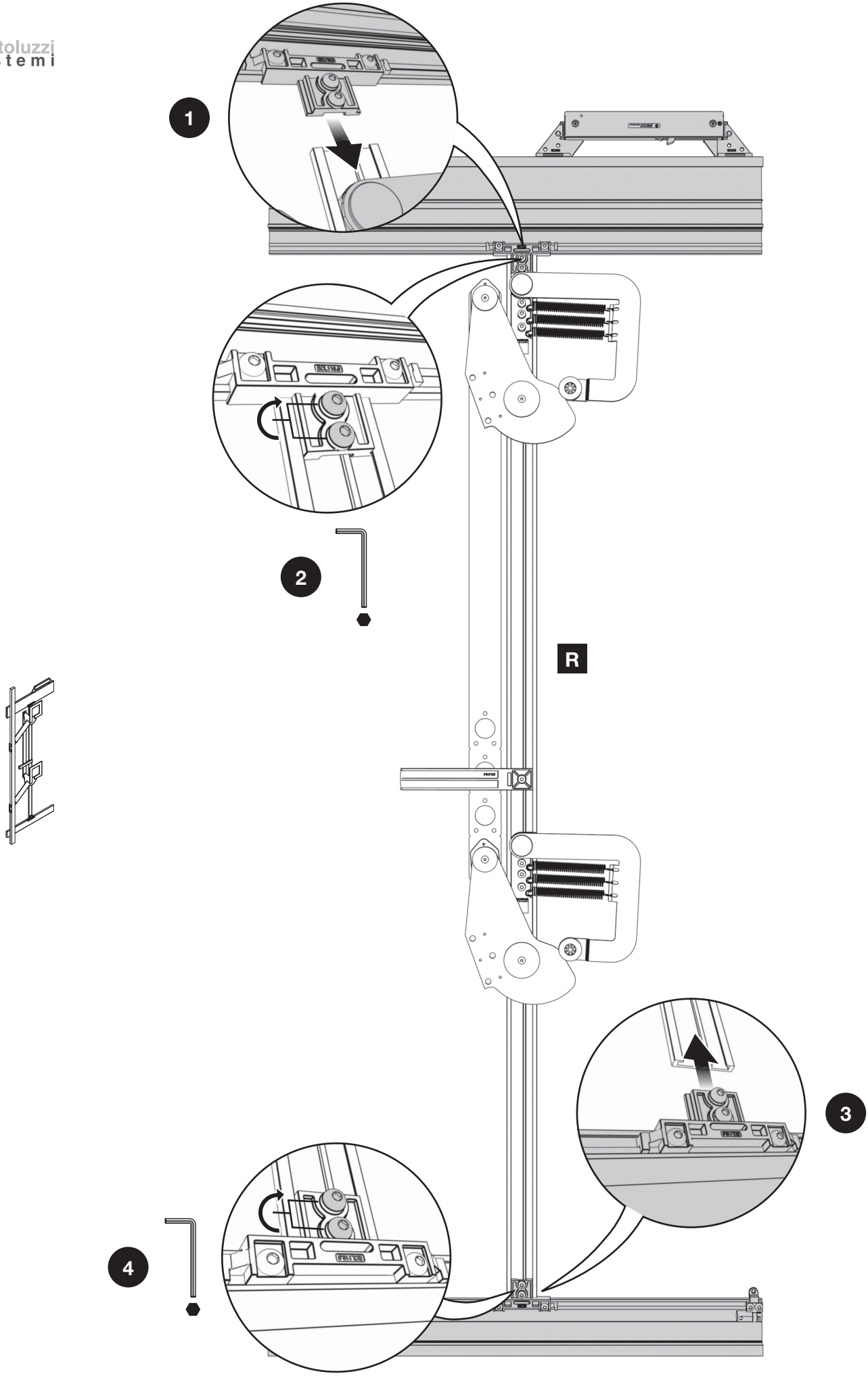
1
2
R
3
4

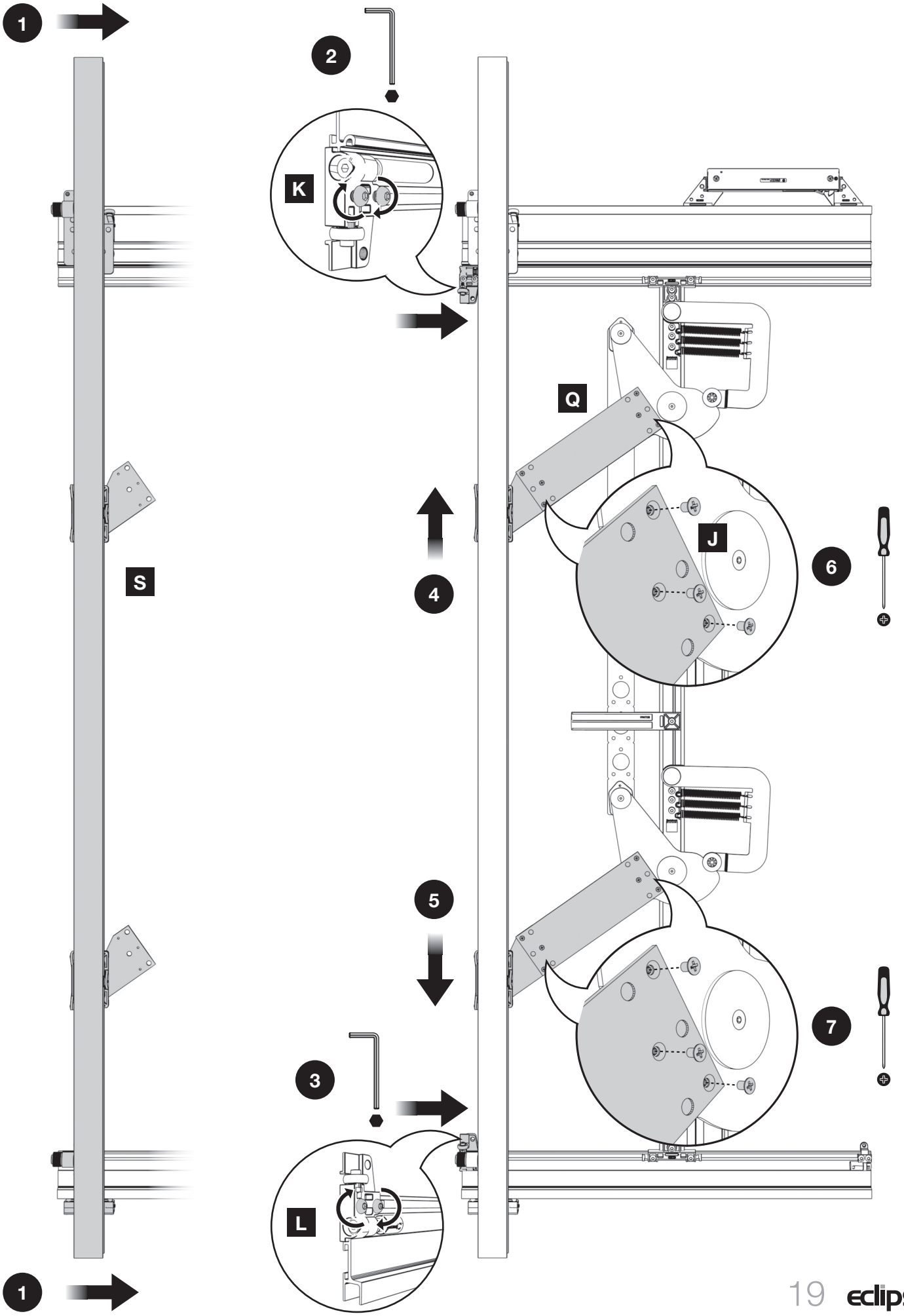
1
2
K
Q
J
6
S
4
5
7
3
L
1

# Installazione del meccanismo sul mobile

**Installing the mechanism on the cabinet**

**Installation du mécanisme sur le meuble**

**Installieren des Mechanismus auf der Möbelseite**

**Instalación del mecanismo en el mueble**

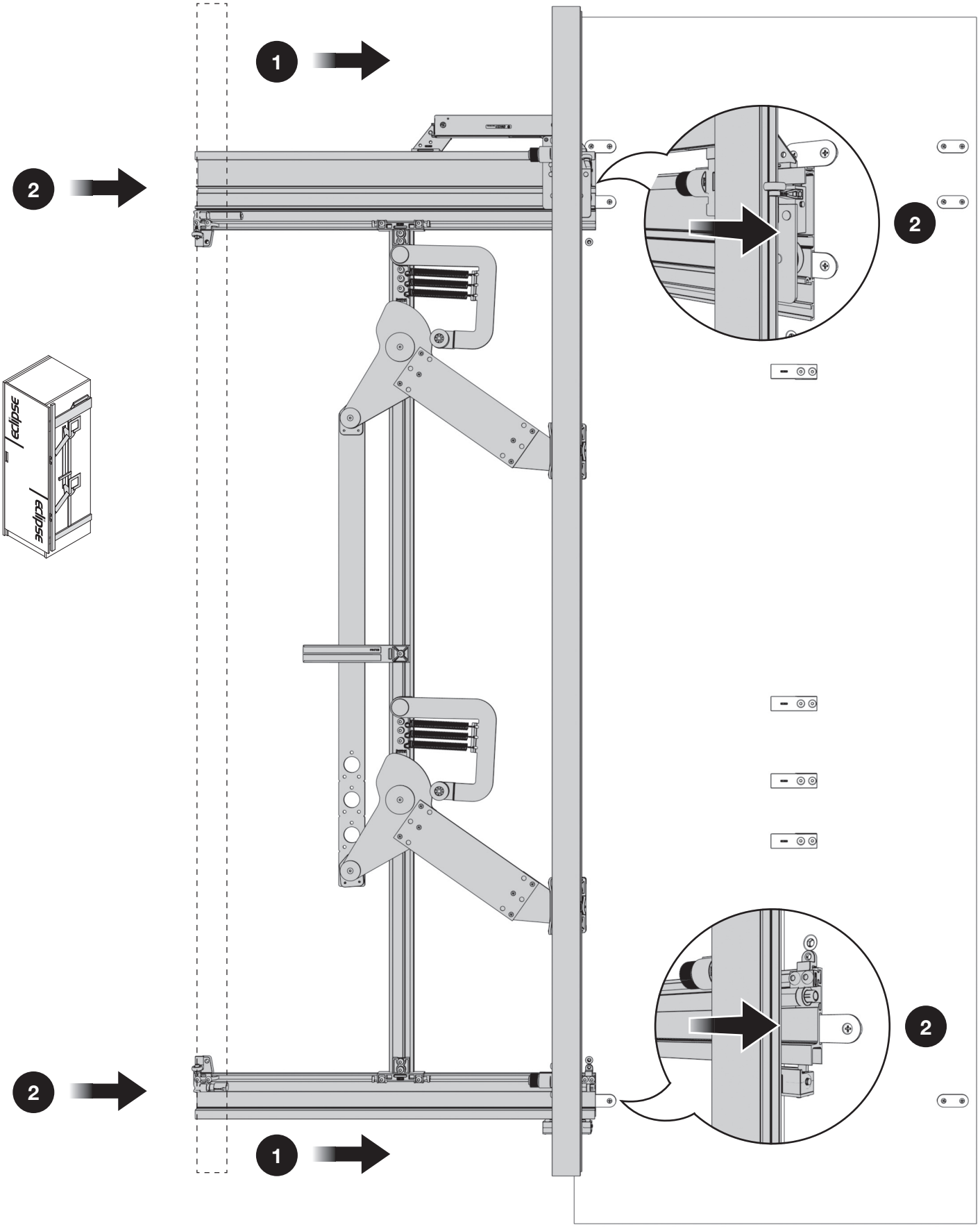

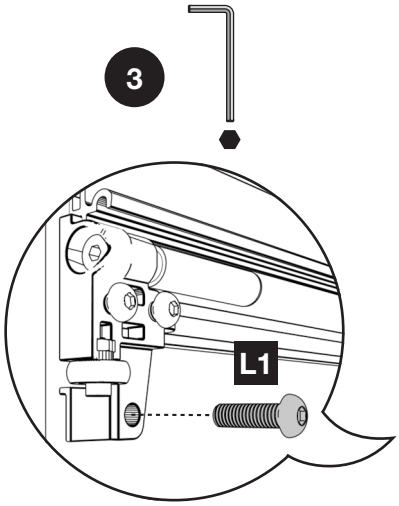
3
L1

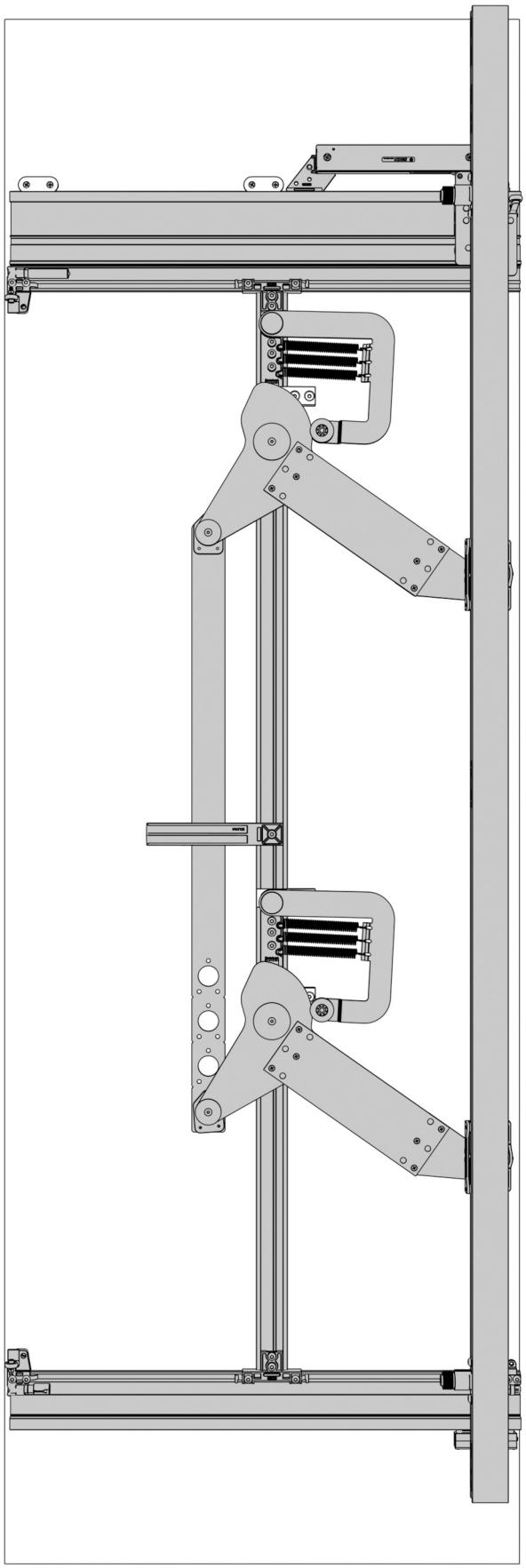

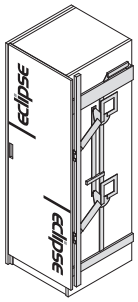
eclipse
eclipse

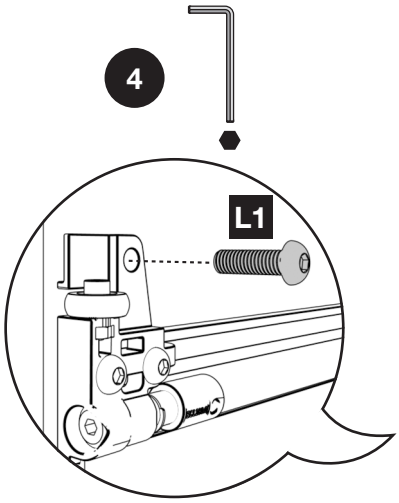
4
L1

# Preparazione e montaggio dell'anta

**Preparation and assembly of the door**

**Vorbereitung und Montage der Tür**

**Réglages des porte**

**Preparación y montaje de la puerta**

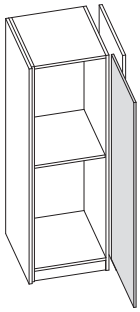

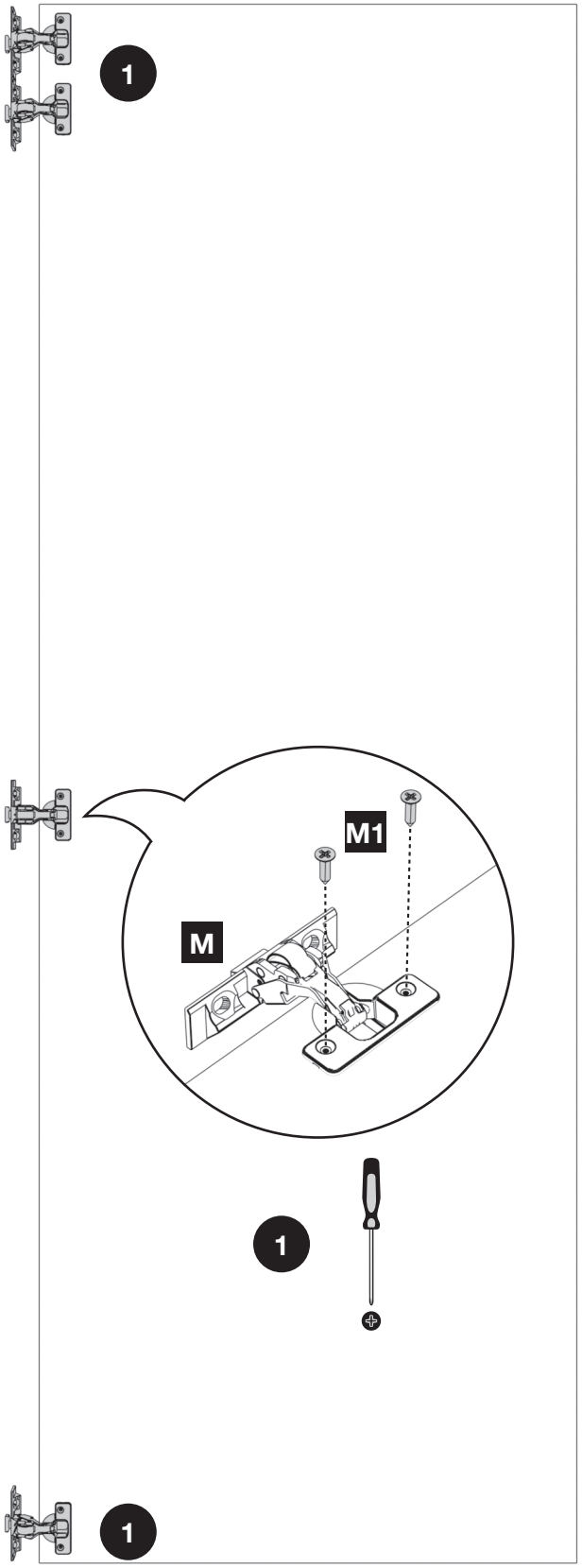


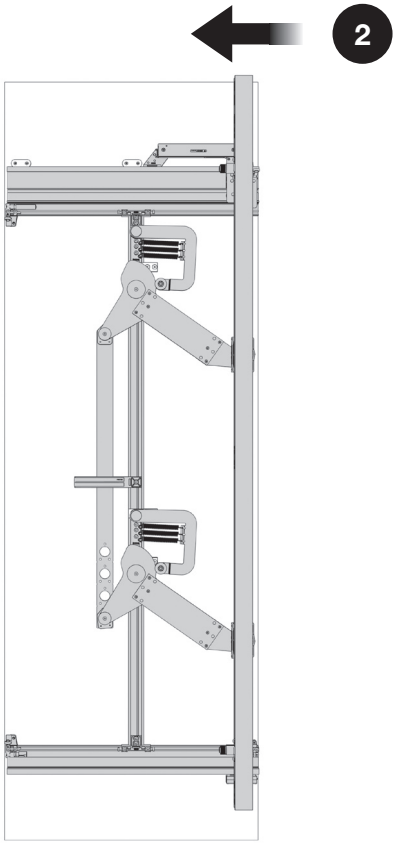


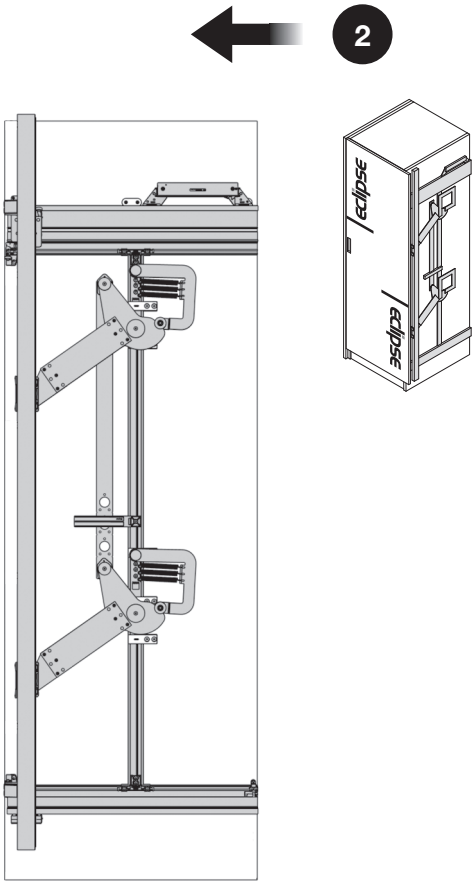

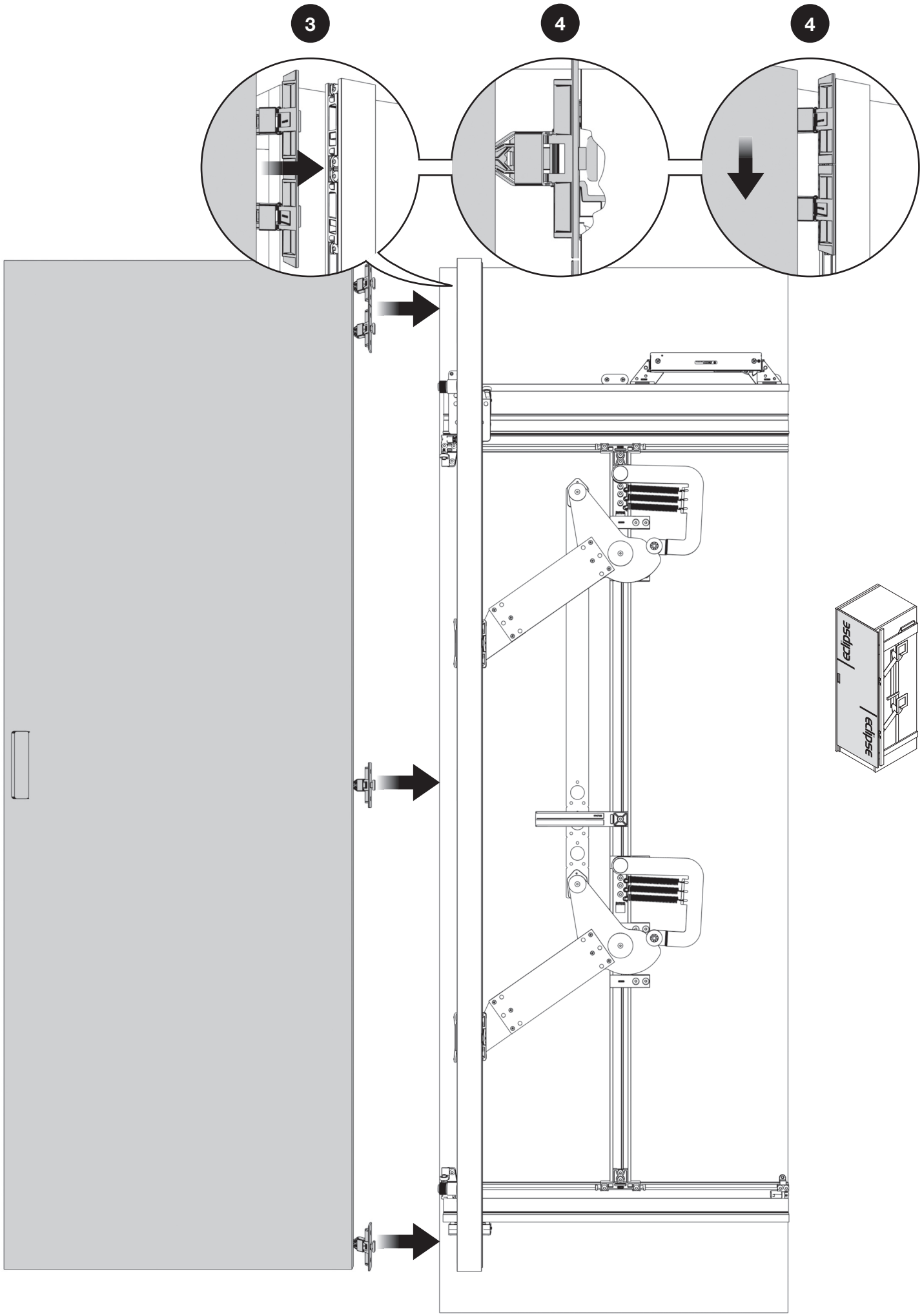
3
4
4
eclipse
eclipse

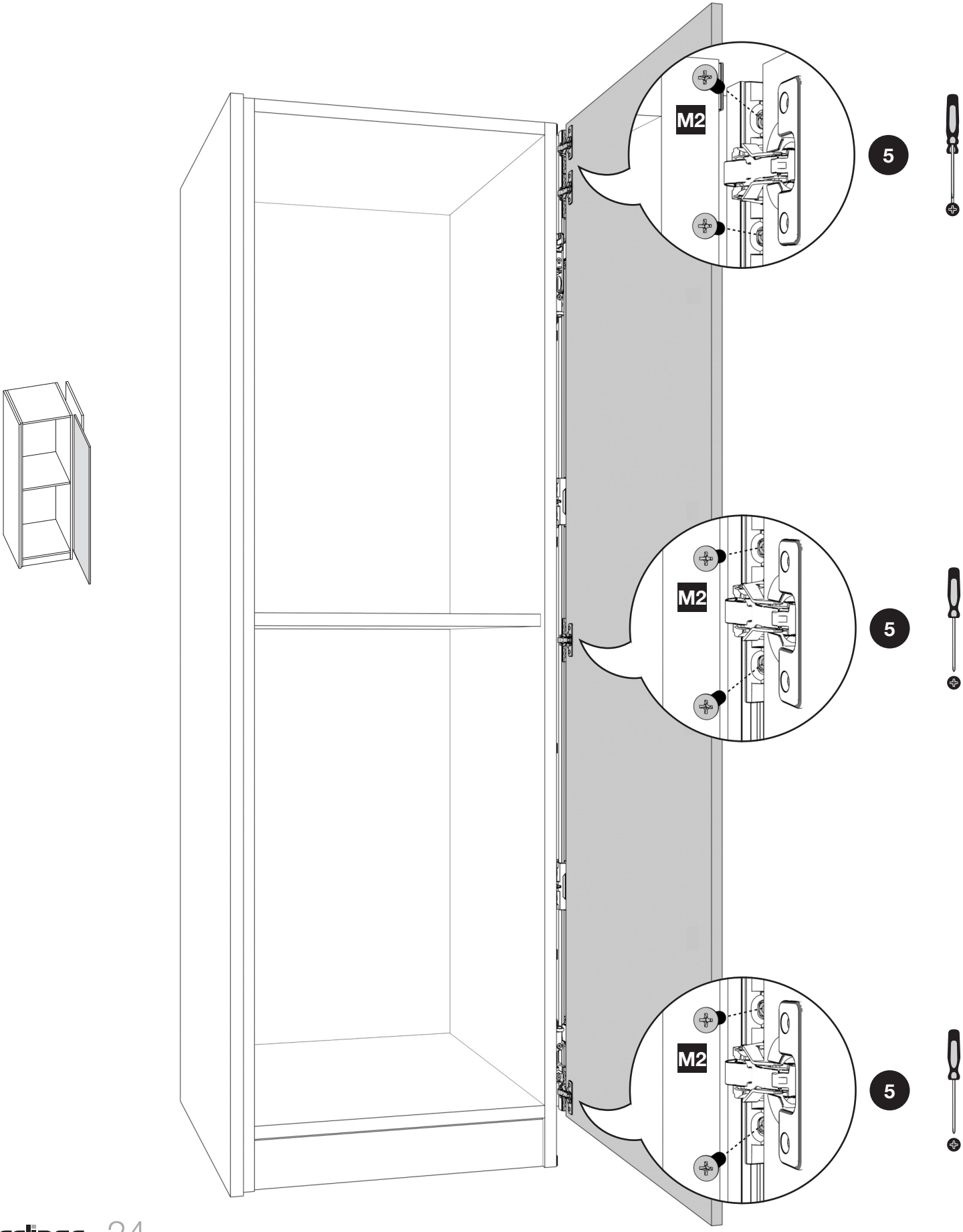
M2
5
M2
5
M2
5

# Regolazioni dell'anta

**Adjusting the Door**

**Einstellungen der Tür**

**Ajustements de porte**

**Ajustes de la puerta**

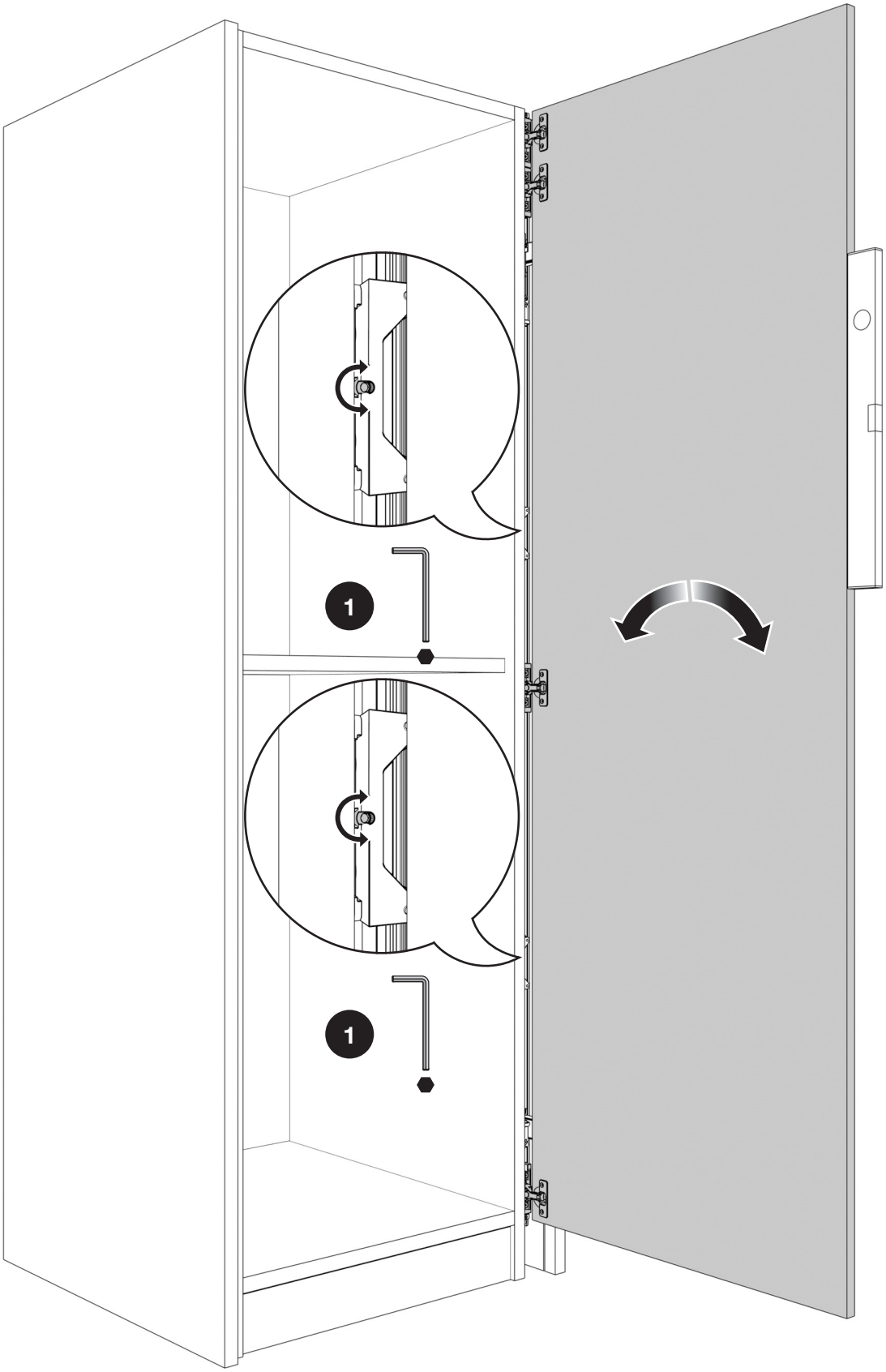


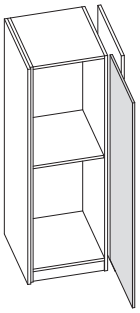

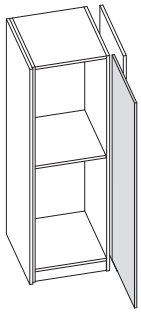

2

+2 / –2 mm

+4 / –1 mm

4

Min 3 mm

3

+2 / –2 mm

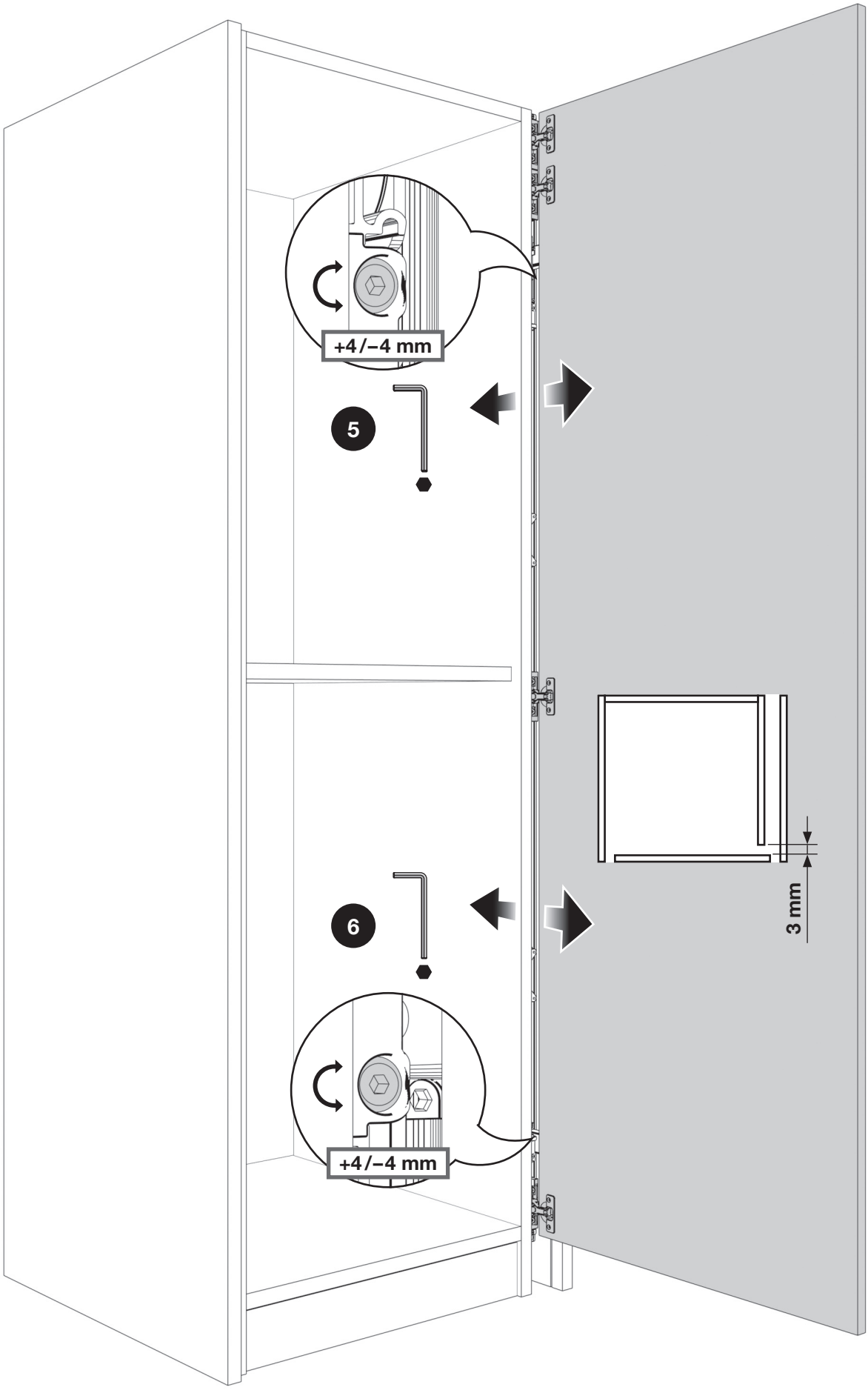
+4/−4 mm
5
6
+4/−4 mm
3 mm

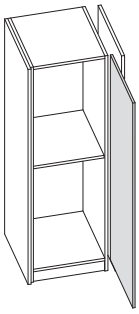

7

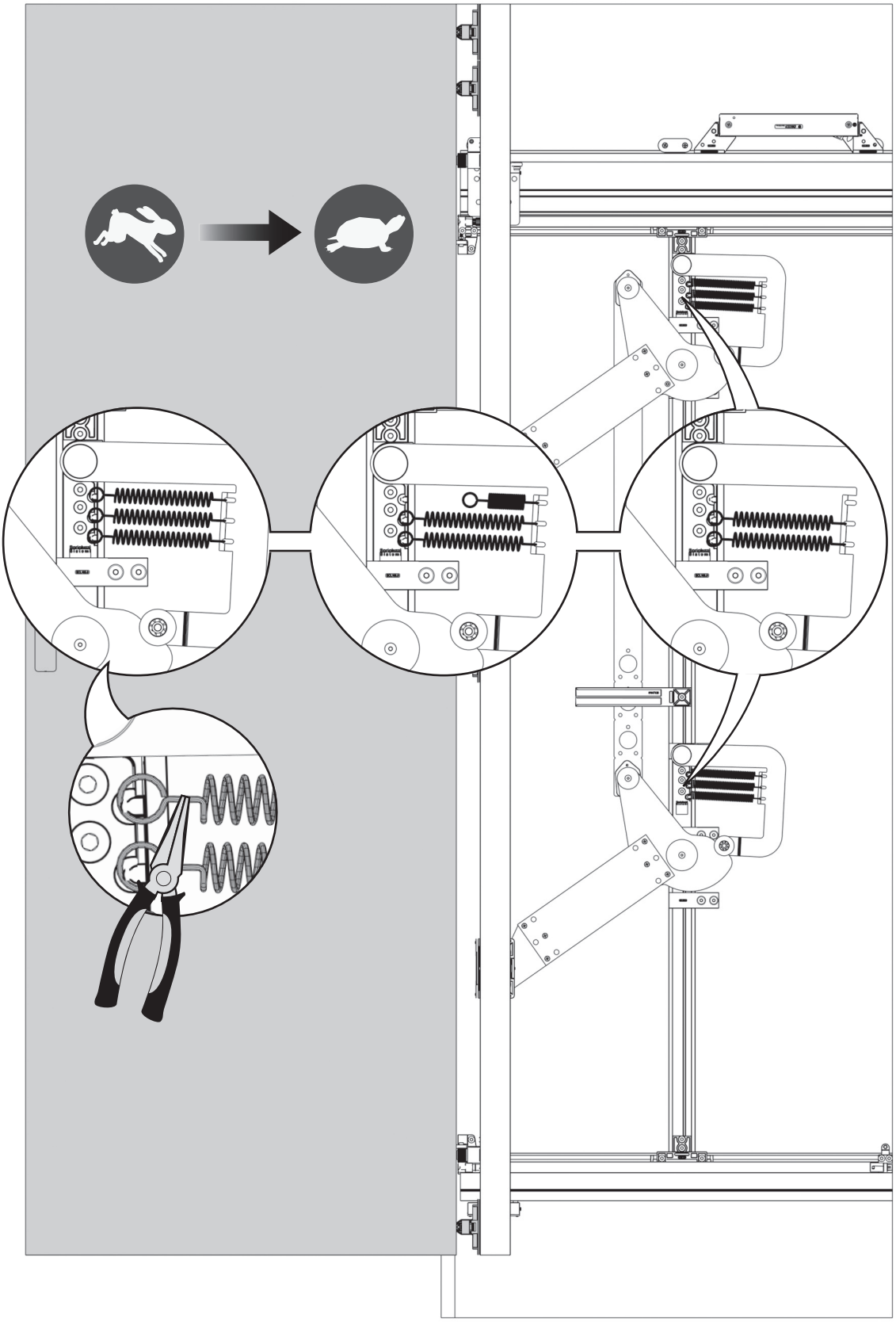

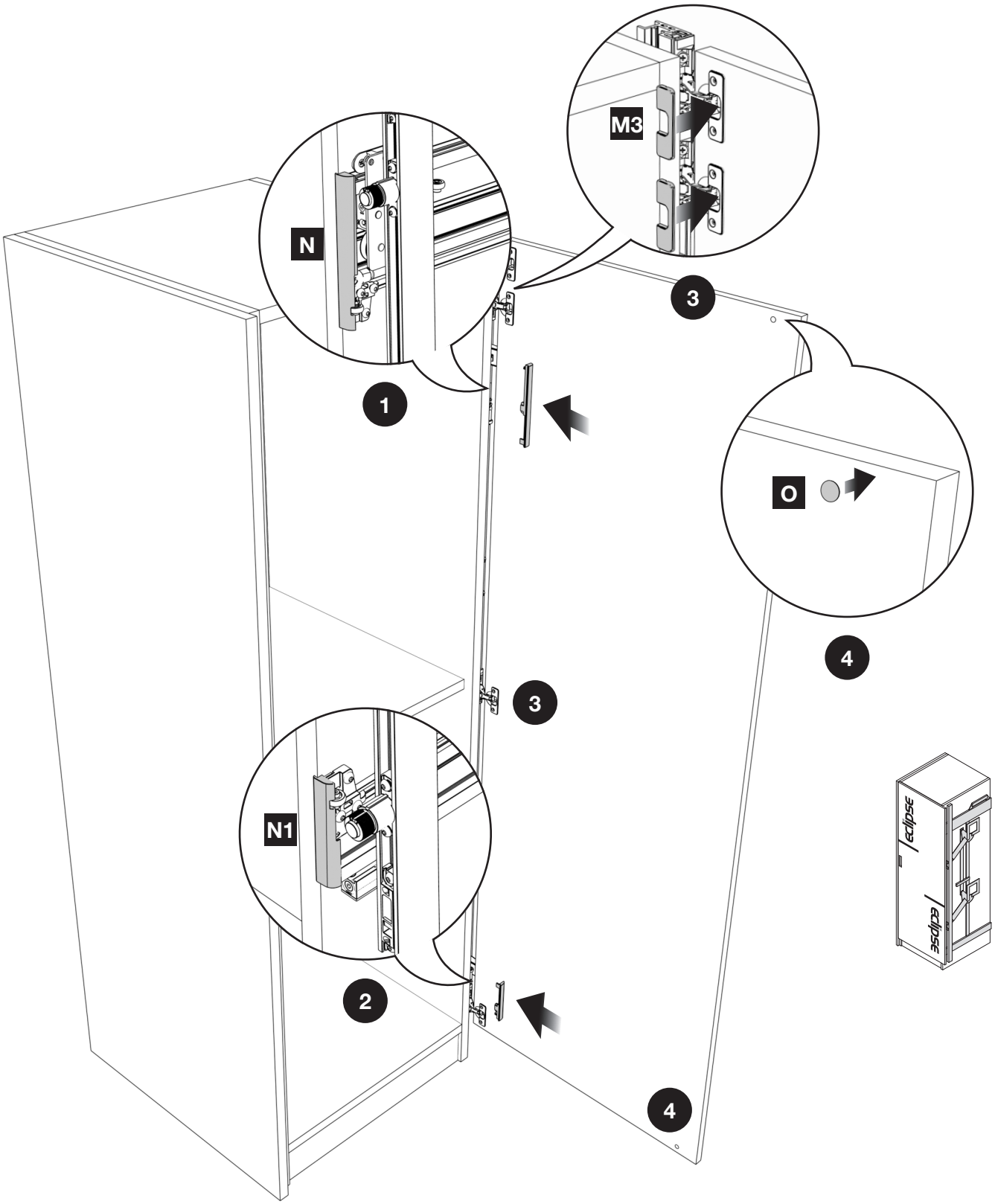
M3
N
3
1
O
4
3
N1
2
4
eclipse
eclipse

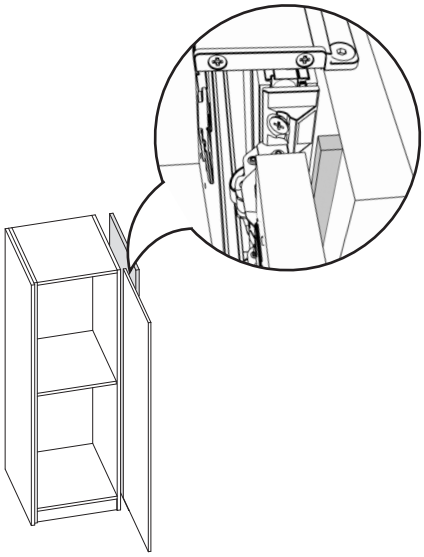

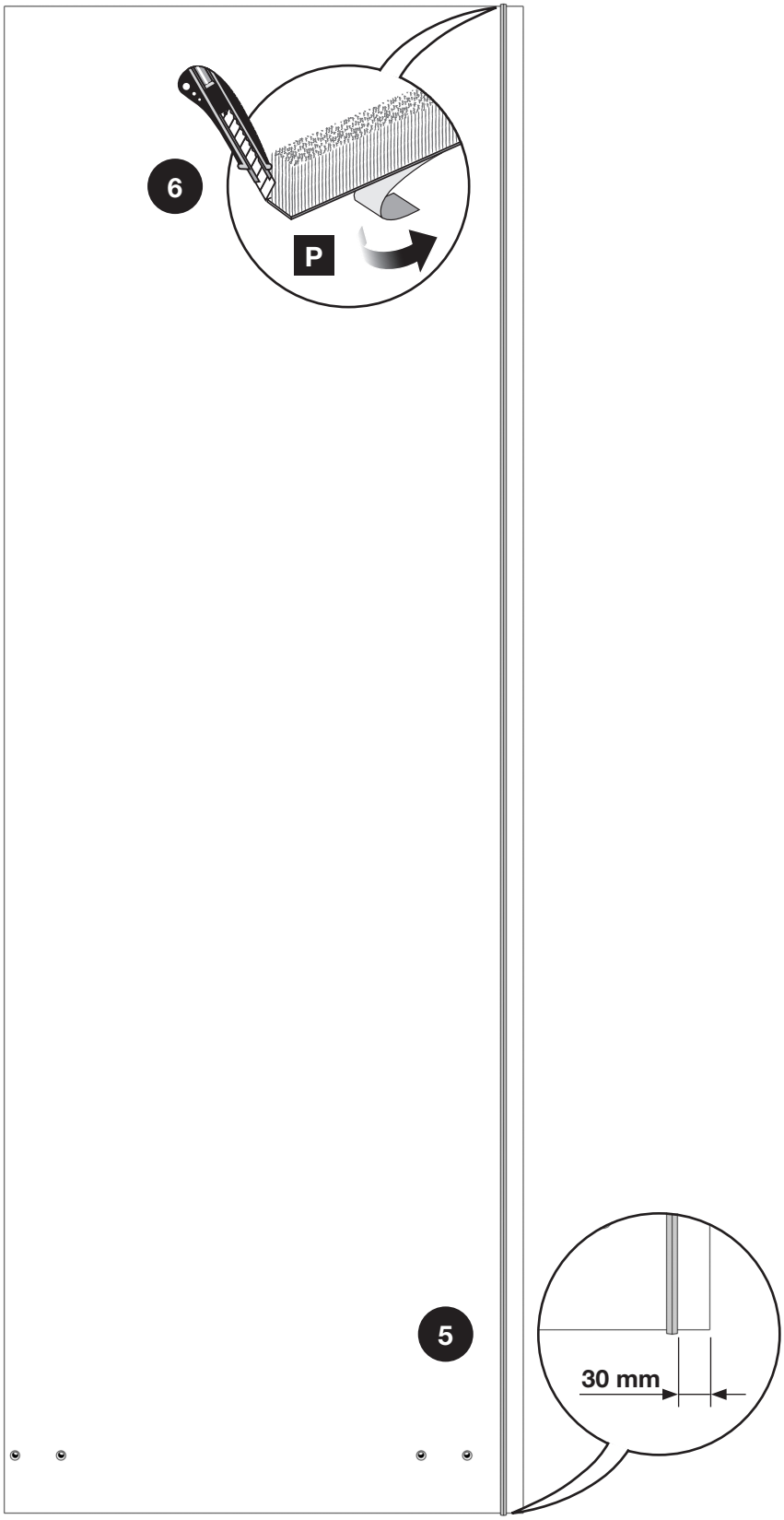
6
P
5
30 mm

eclipse

# Accessori

Accessories

Accessoires

Zubehör

Accesorios

# Accessori

## Accessories

## Zubehör

## Accessoires

## Accesorios

### Giunzione fianco struttura

### Structure lateral connection

### Verbindung Seitenwand des Möbels

### Joint d'assemblage latéral du meuble

### Acoplamiento del costado de la estructura

| | Cod. | PS (mm) | (kg) | (mc) | (mm) |
|---|---|---|---|---|---|
| 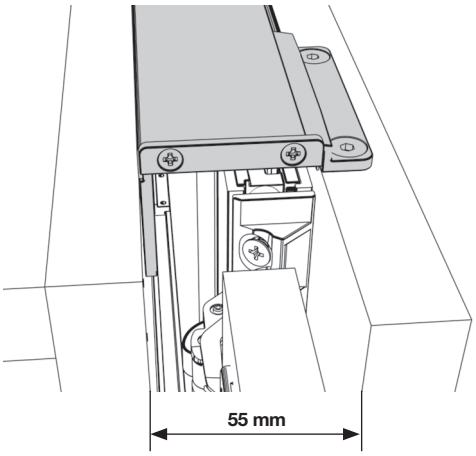 | **VE55KIT0001** | 400÷650 | 0,85 | 0,003 | 90x45x770 |
| | **VE55KIT0002** | 650÷900 | 1,0 | 0,004 | 90x45x1020 |
| 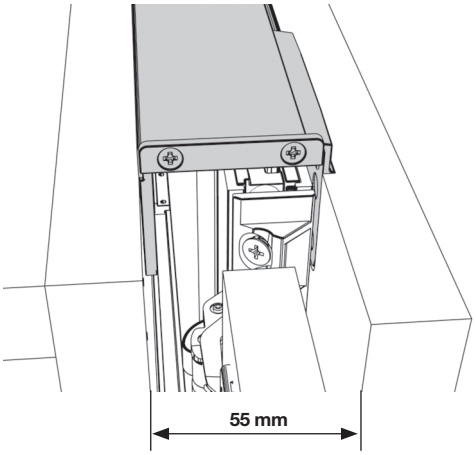 | **VE55KIT0005** | 400÷650 | 0,85 | 0,003 | 90x45x770 |
| | **VE55KIT0006** | 650÷900 | 1,0 | 0,004 | 90x45x1020 |
| 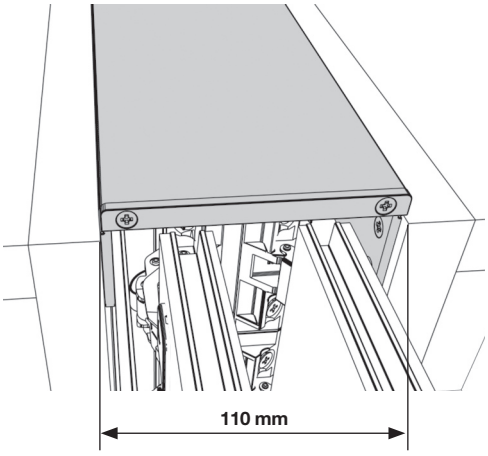 | **VE55KIT0003** | 400÷650 | 1,5 | 0,003 | 130x45x770 |
| | **VE55KIT0004** | 650÷900 | 1,8 | 0,004 | 130x45x1020 |

## Kit copertura frontale

**Front cover kit**

**Kit Frontabdeckung**

**Kit de cache frontal**

**Kit de cobertura frontal**

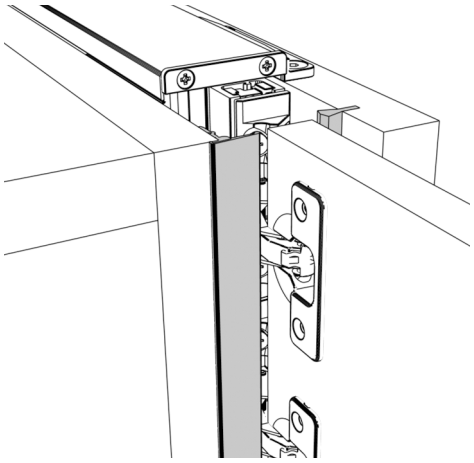

| Cod. | L (m) | | (kg) | (mc) | (mm) |
|---|---|---|---|---|---|
| **VE55KIT0201** | 2,6 | | 0,7 | 0,03 | 100x100x2700 |
| **VE55KIT0202** | 2,6 | | 0,7 | 0,03 | 100x100x2700 |

## Kit magneti per anta e struttura

**Magnet kit for door and structure**

**Kit Magnete für Tür und Möbel**

**Kit d'aimants pour porte et meuble**

**Kit de imanes para puerta y estructura**

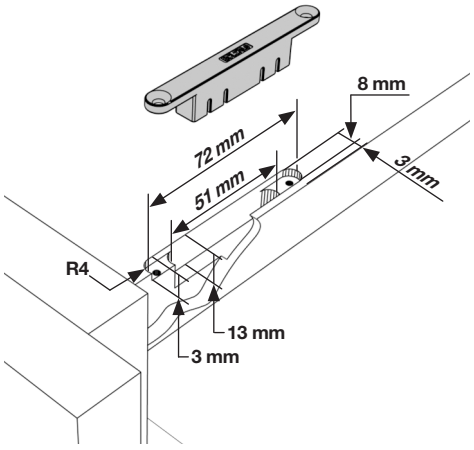


| Cod. | pz | | (kg) | (mc) | (mm) |
|---|---|---|---|---|---|
| **VE55KIT0010** | 4 | | 0,25 | 0,0005 | 125x85x45 |

# Lavorazioni sul fianco

**Working on the cabinet side panel**

**Bearbeitung der Möbelseite**

**Façonnage du côté du meuble**

**Trabajos en el lateral**

Cod. **VE55KIT0001 - 2 - 3 - 4 - 5 - 6**

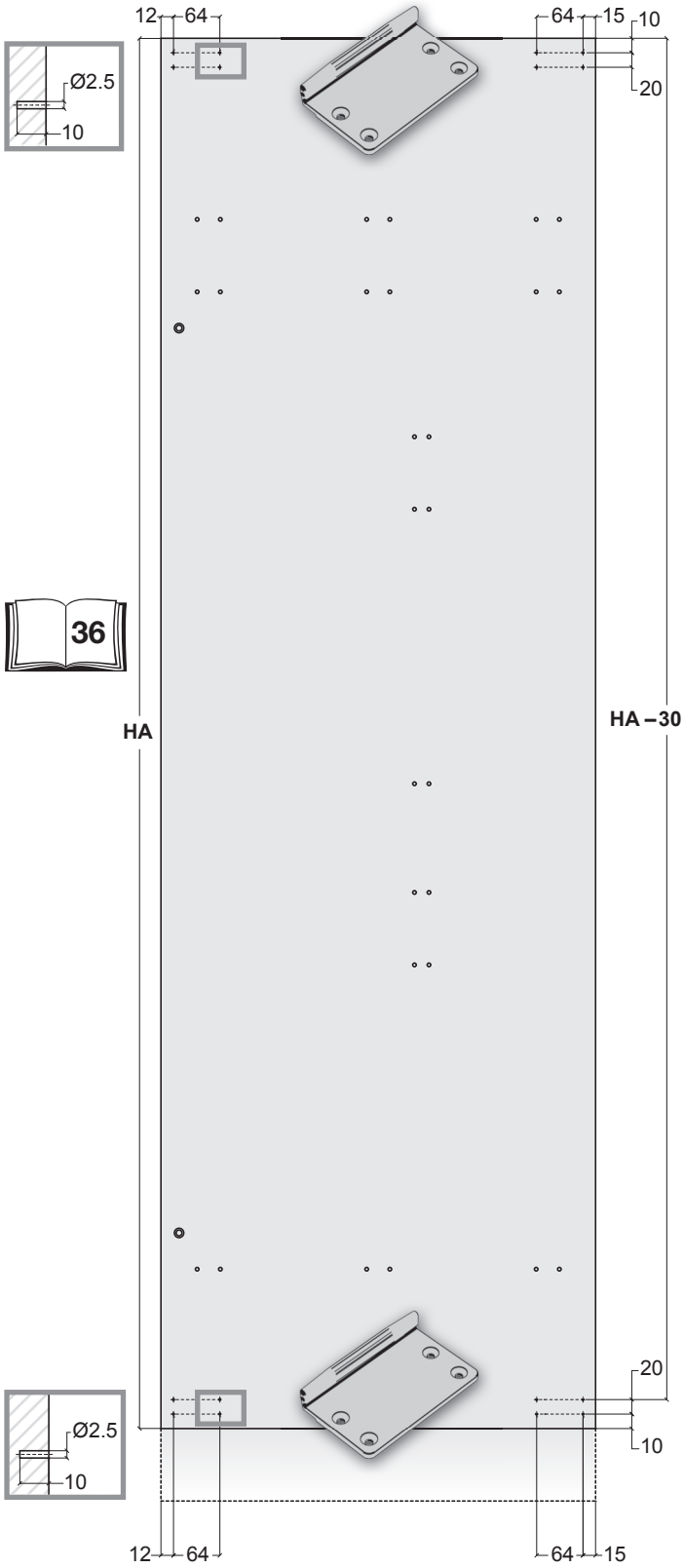


Cod. **VE55KIT0201 - 2**

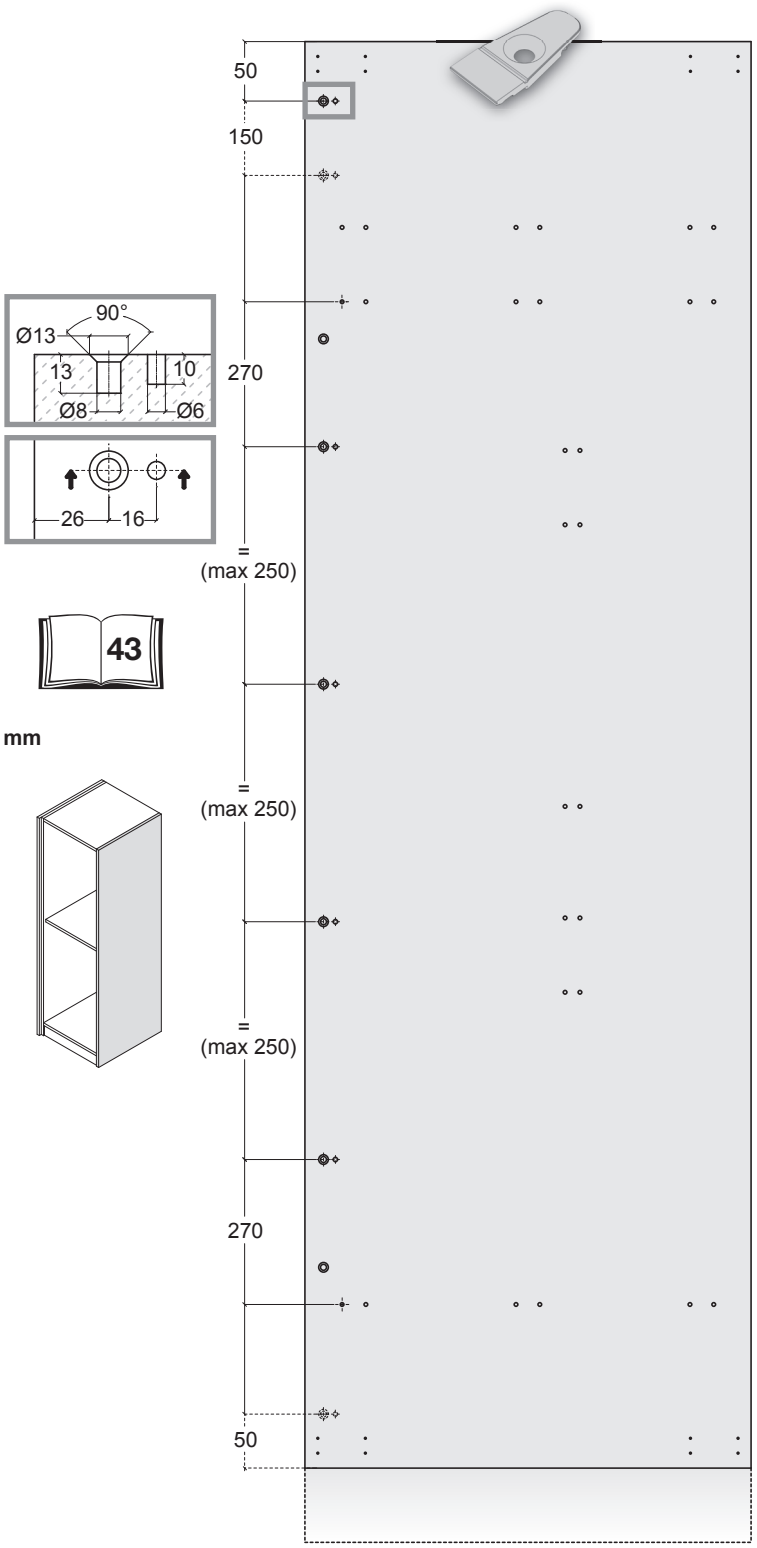

# Lavorazioni sul fianco di copertura

**Working on the side cover**

**Bearbeitung der Abdeckseite**

**Façonnage du côté à cacher**

**Trabajos en el lateral de cobertura**

Cod. **VE55KIT0001 - 2**

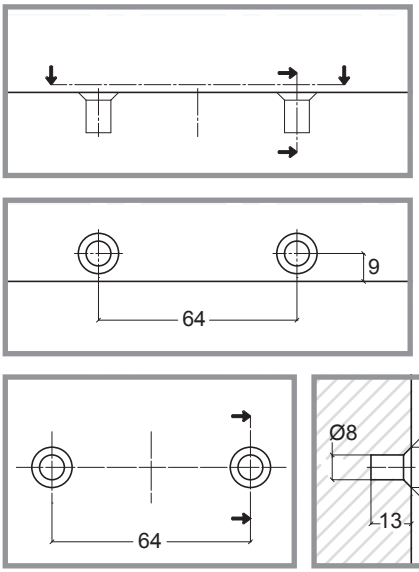

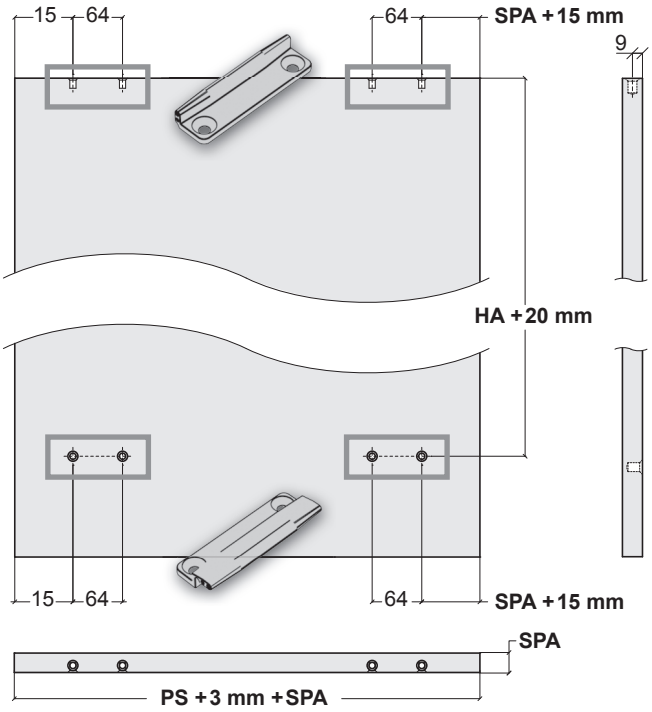


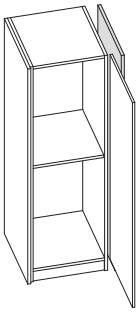

Cod. **VE55KIT0003 - 4 - 5 - 6**

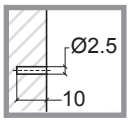

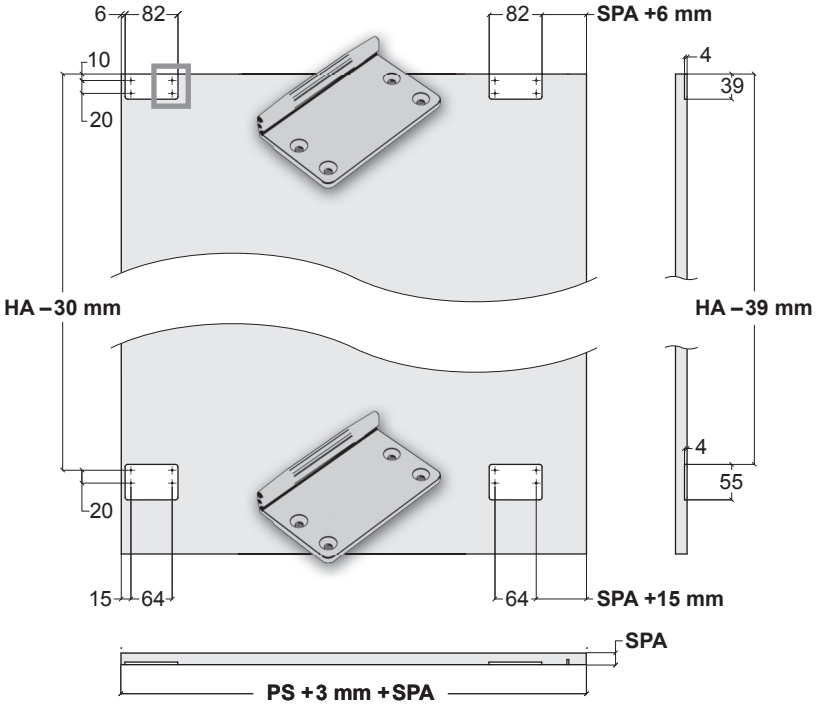

# Montaggio collegamenti sul fianco

**Mounting the spacing connections on the panels**

**Montage des pièces de fixation sur le coté**

**Montageanschlüsse auf den Seiten**

**Montaje de conexiones en el lateral**

Cod. **VE55KIT0001 - 2 - 3 - 4 - 5 - 6**

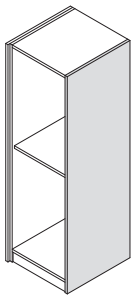

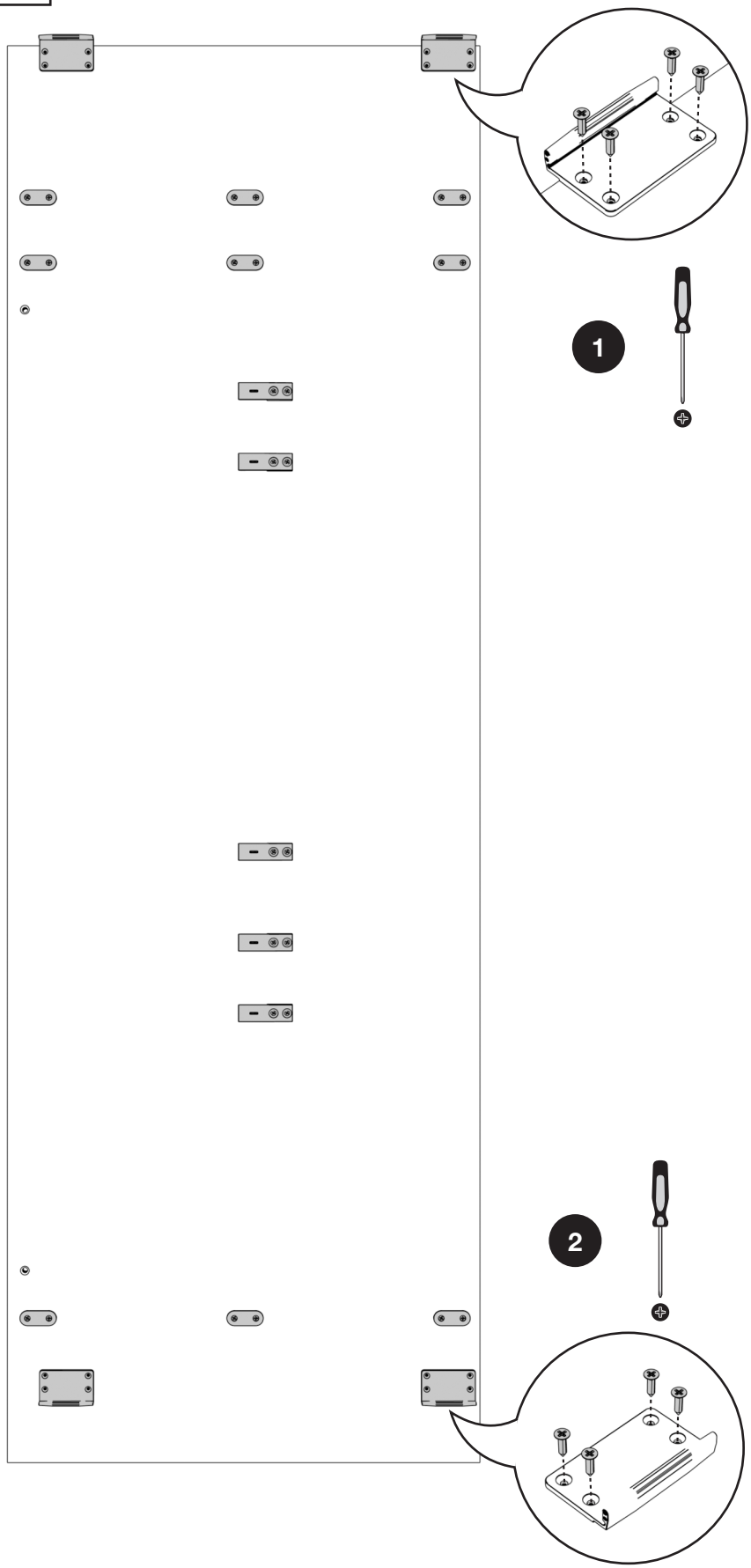

Cod. **VE55KIT0001 - 2**

Cod. **VE55KIT0201 - 2**

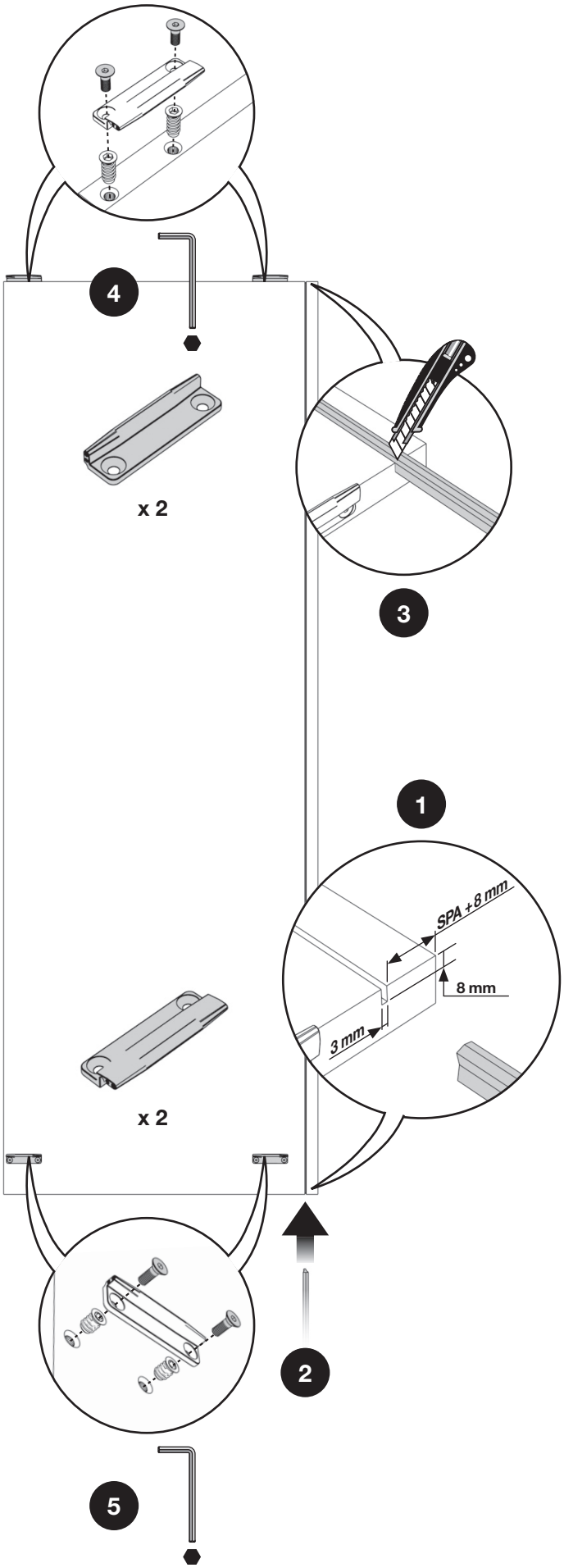


Cod. **VE55KIT0003 - 4 - 5 - 6**

Cod. **VE55KIT0201 - 2**

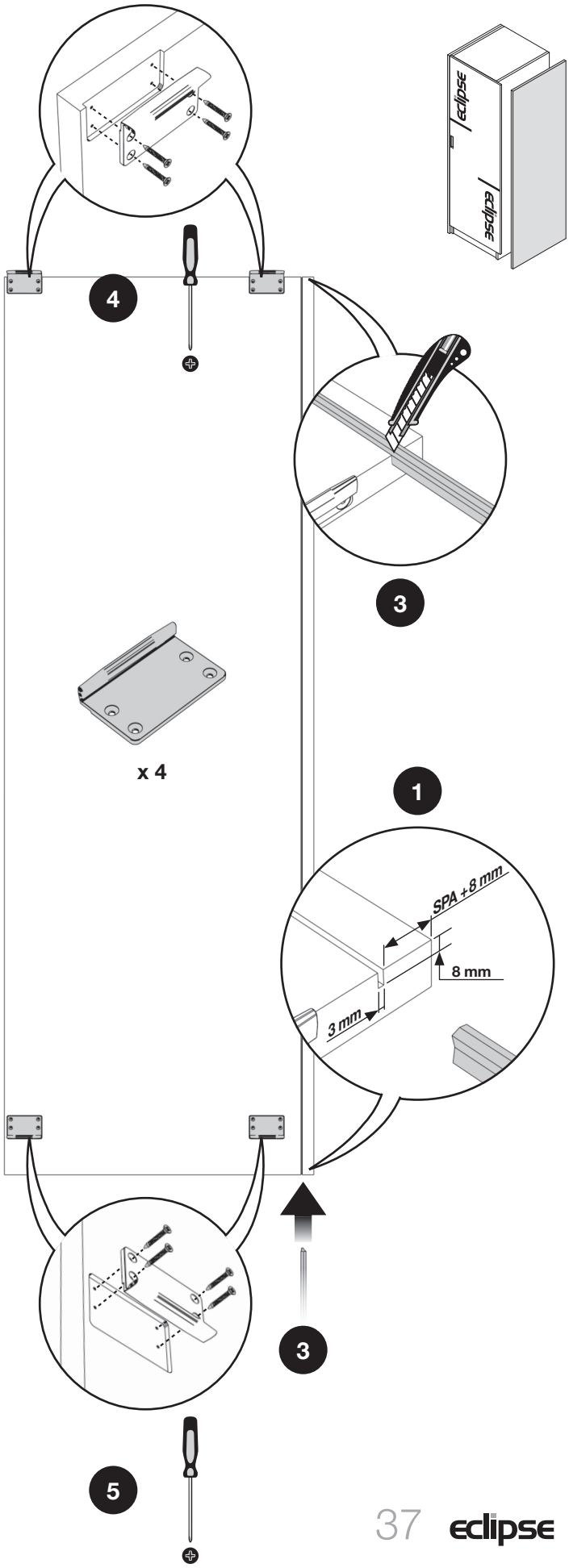

Cod. **VE55KIT0001 - 2 - 5 - 6**

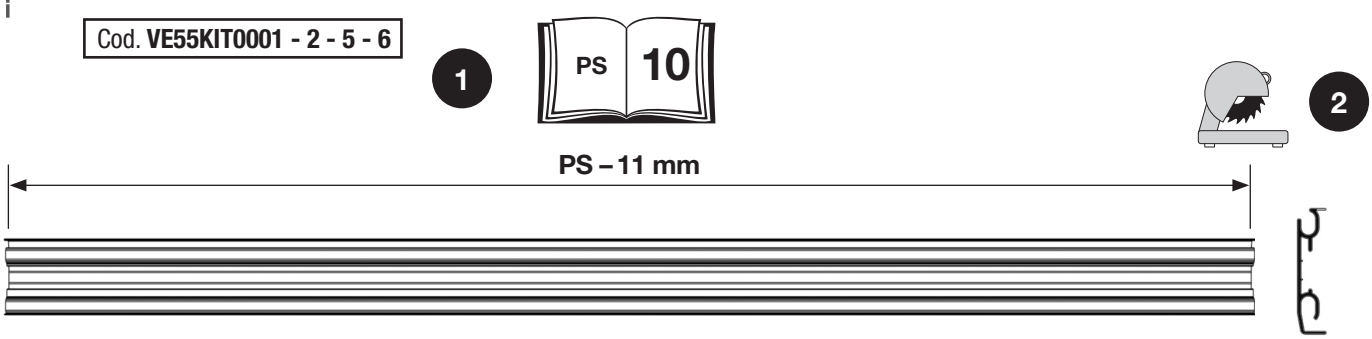


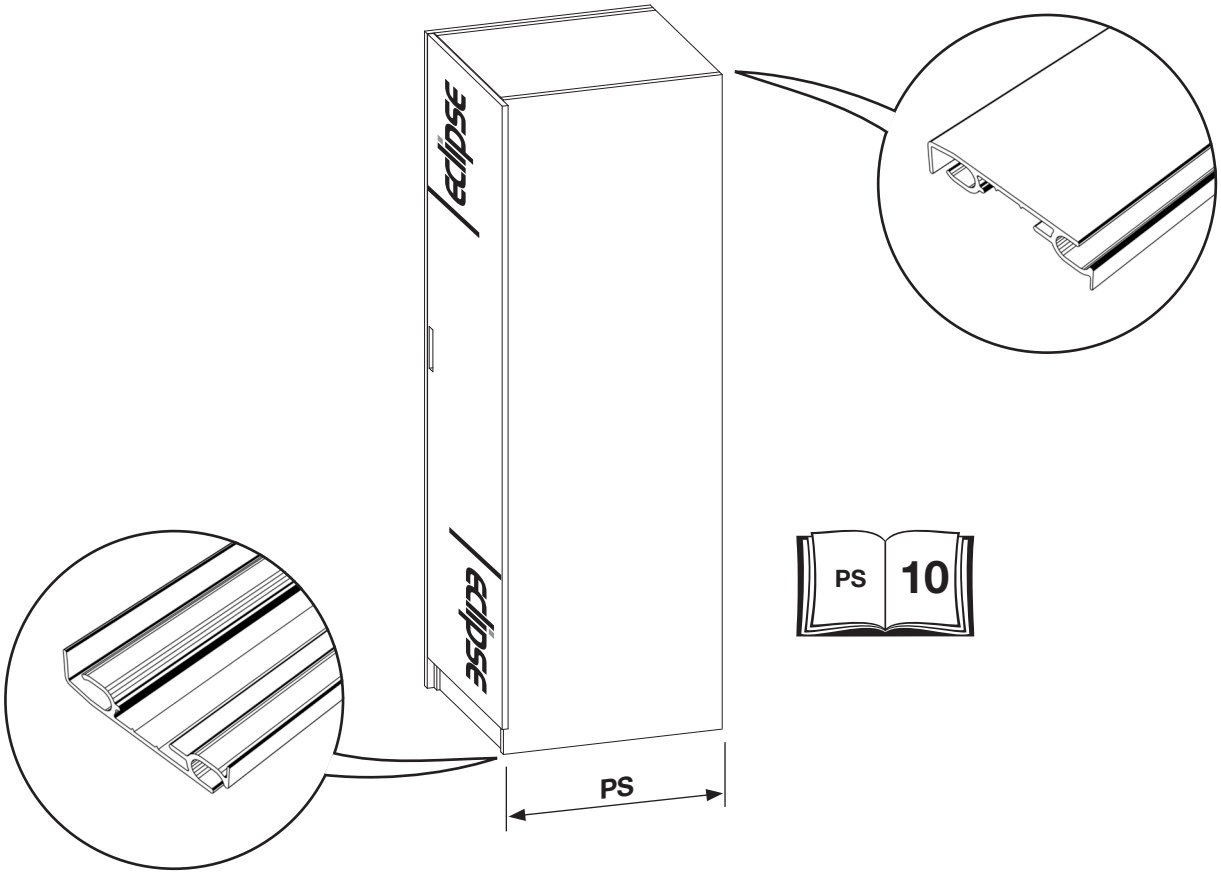


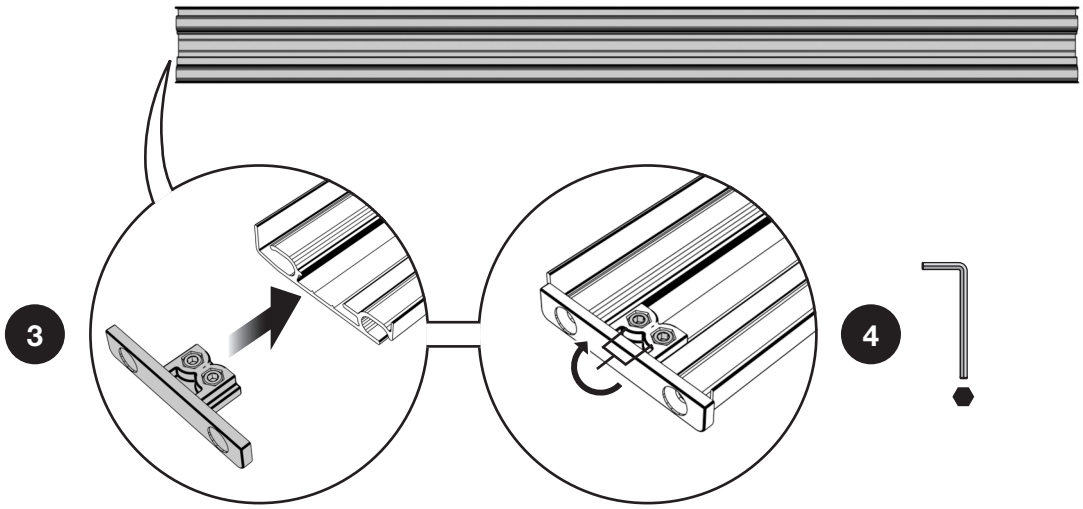

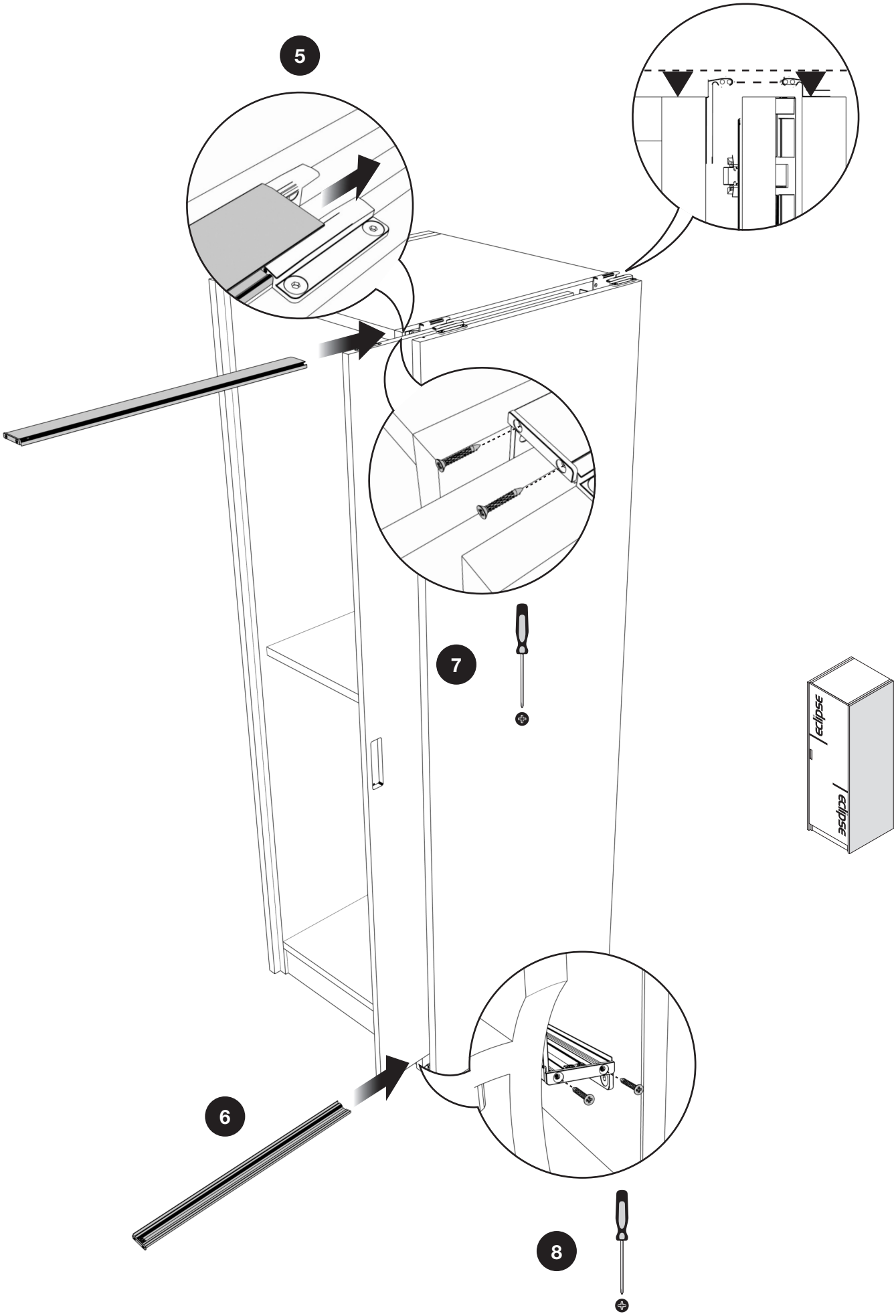
5
7
6
8
eclipse
eclipse

Cod. **VE55KIT0003 - 4**

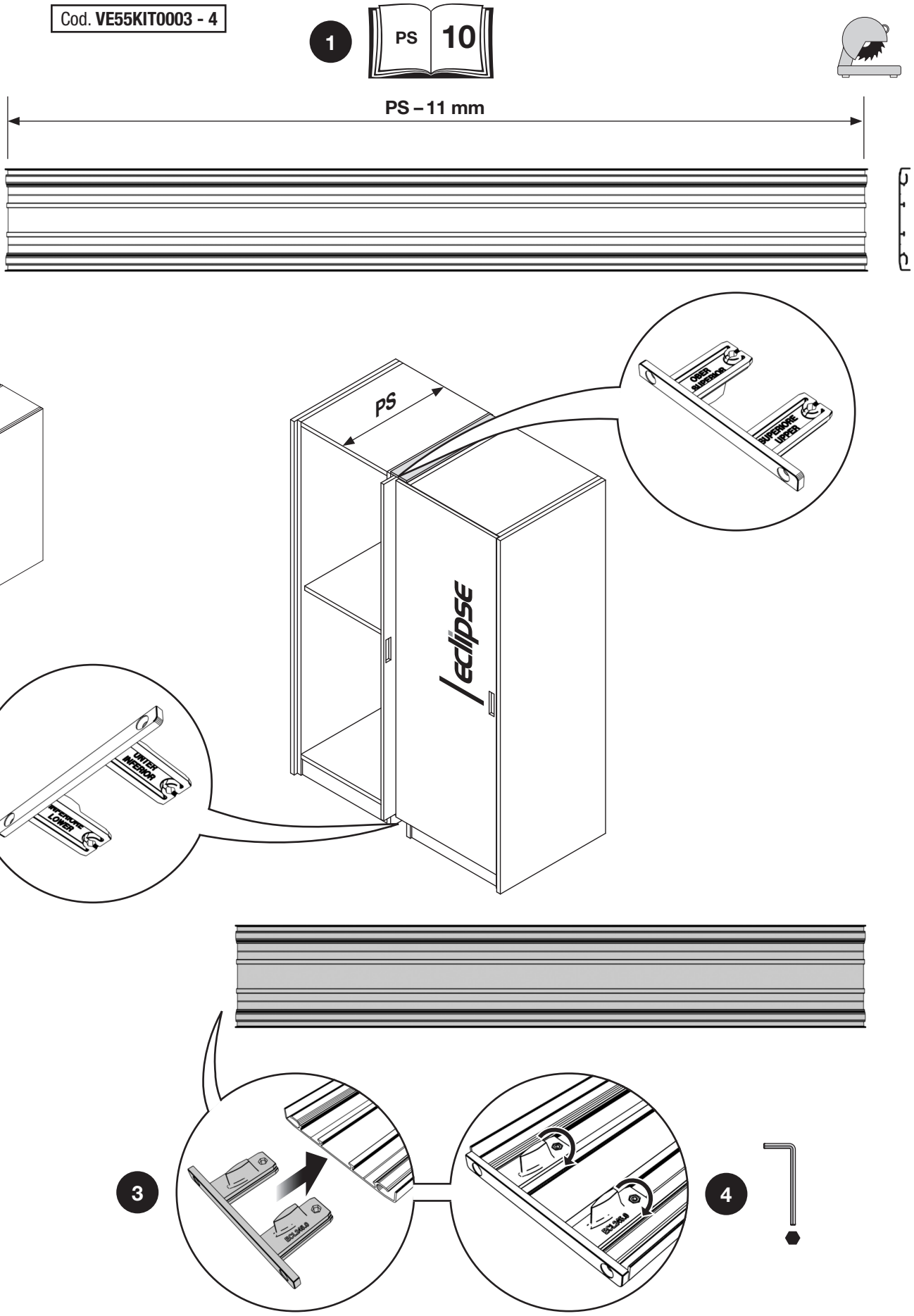

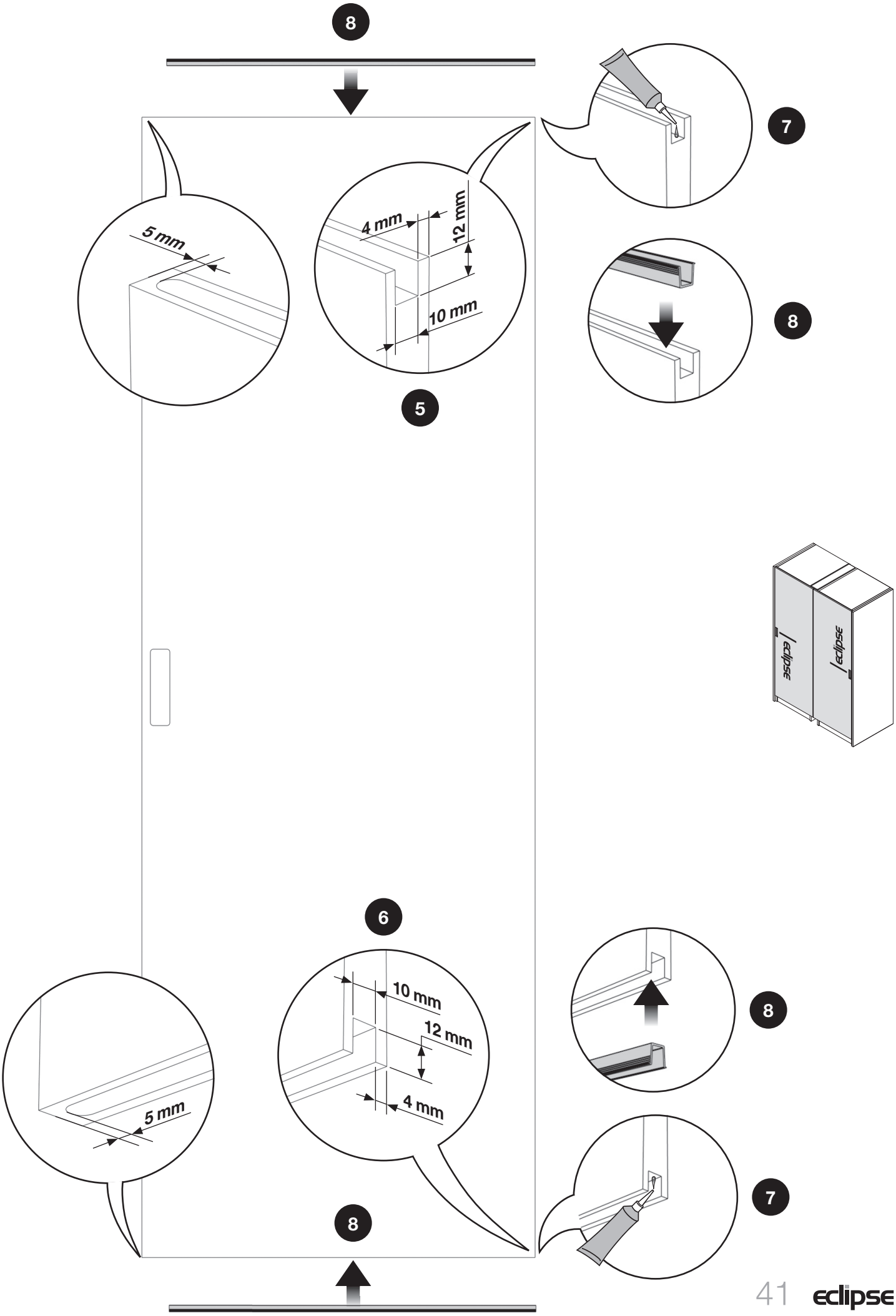
8
7
5 mm
4 mm
12 mm
10 mm
8
5
eclipse
eclipse
6
10 mm
12 mm
4 mm
5 mm
8
8
7

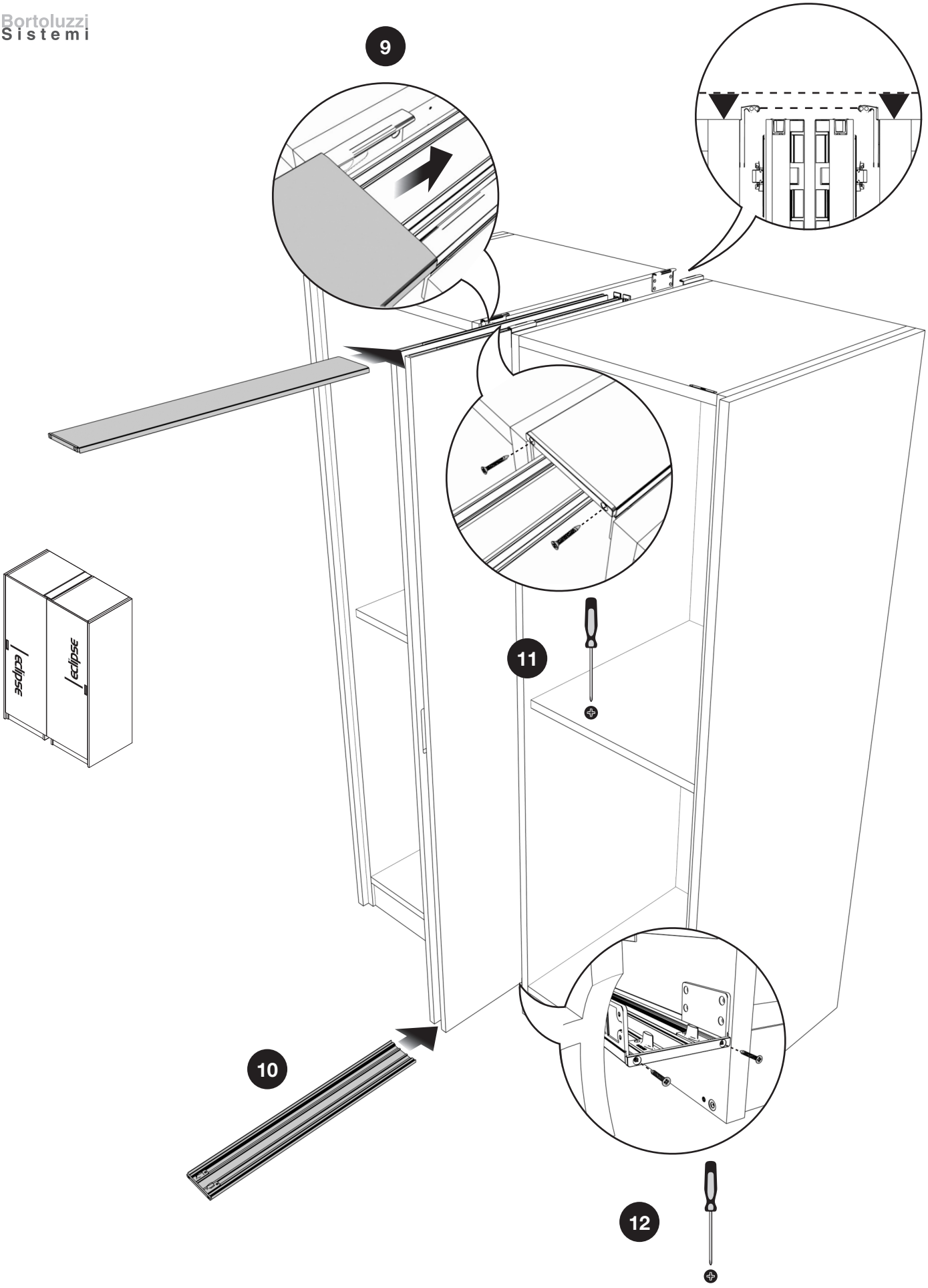
9
eclipse
eclipse
11
10
12

# Applicazione del profilo di copertura e dei magneti

**Application of the front cover and magnets**

**Verwendung des Abdeckprofils und Magneten**

**Mise en place des profilés de recouvrement et des aimants**

**Aplicación del perfil de la cubierta e imanes**

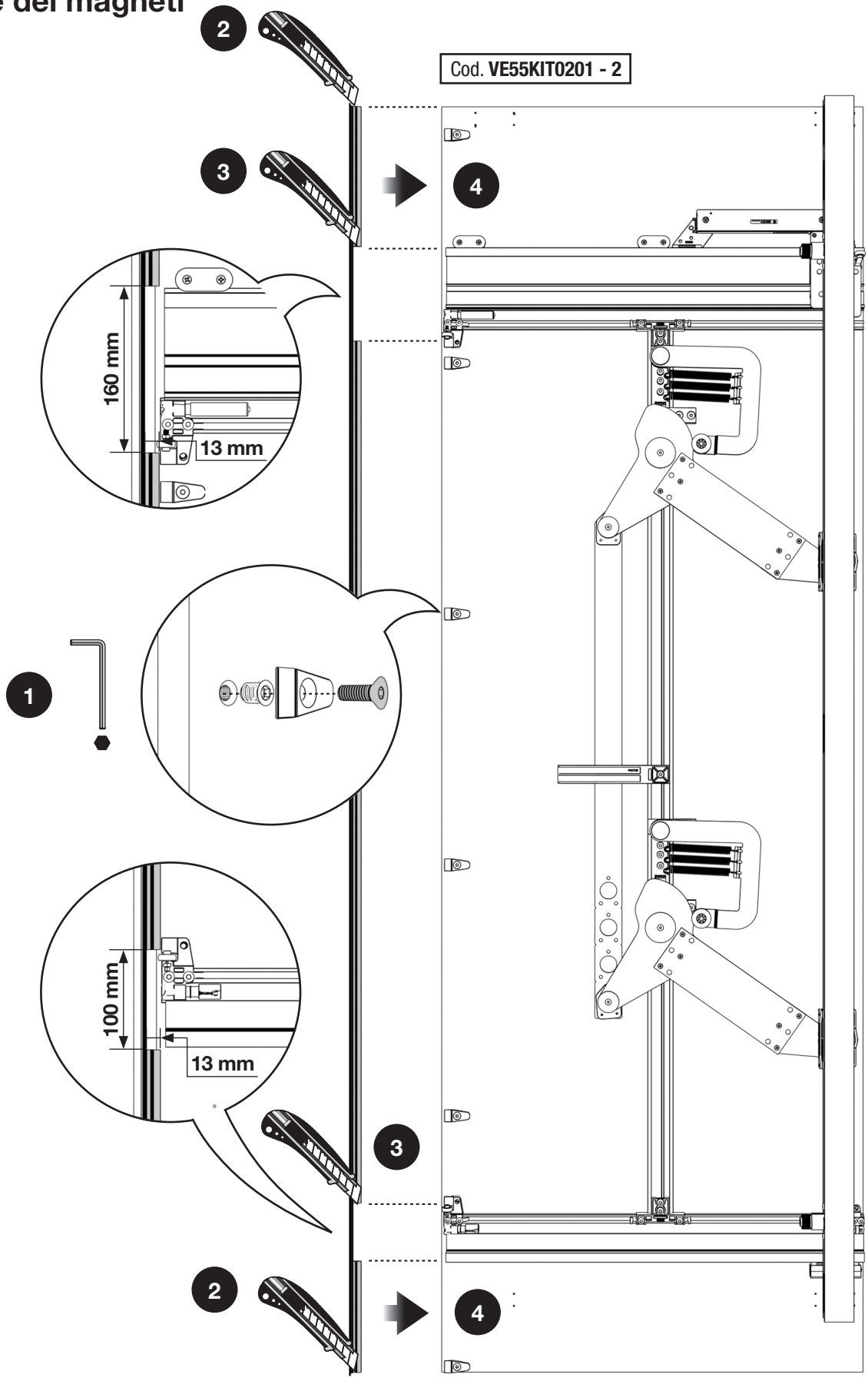


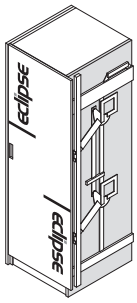

Cod. **VE55KIT0010**

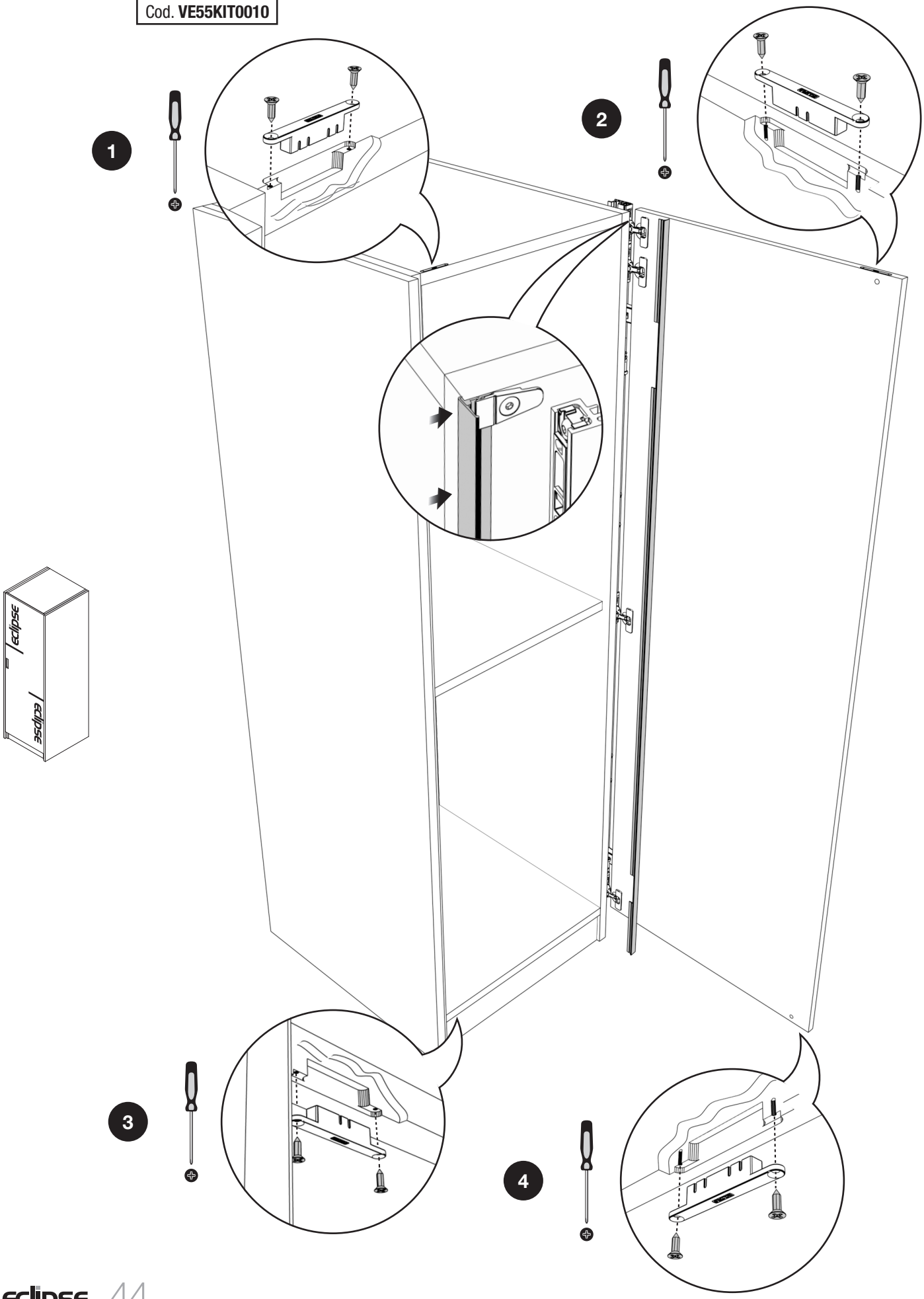

eclipse

# Rimozione del meccanismo

Removing of the mechanism

Extraction du mécanisme

Demontage des Mechanismus

Extracción del mecanismo

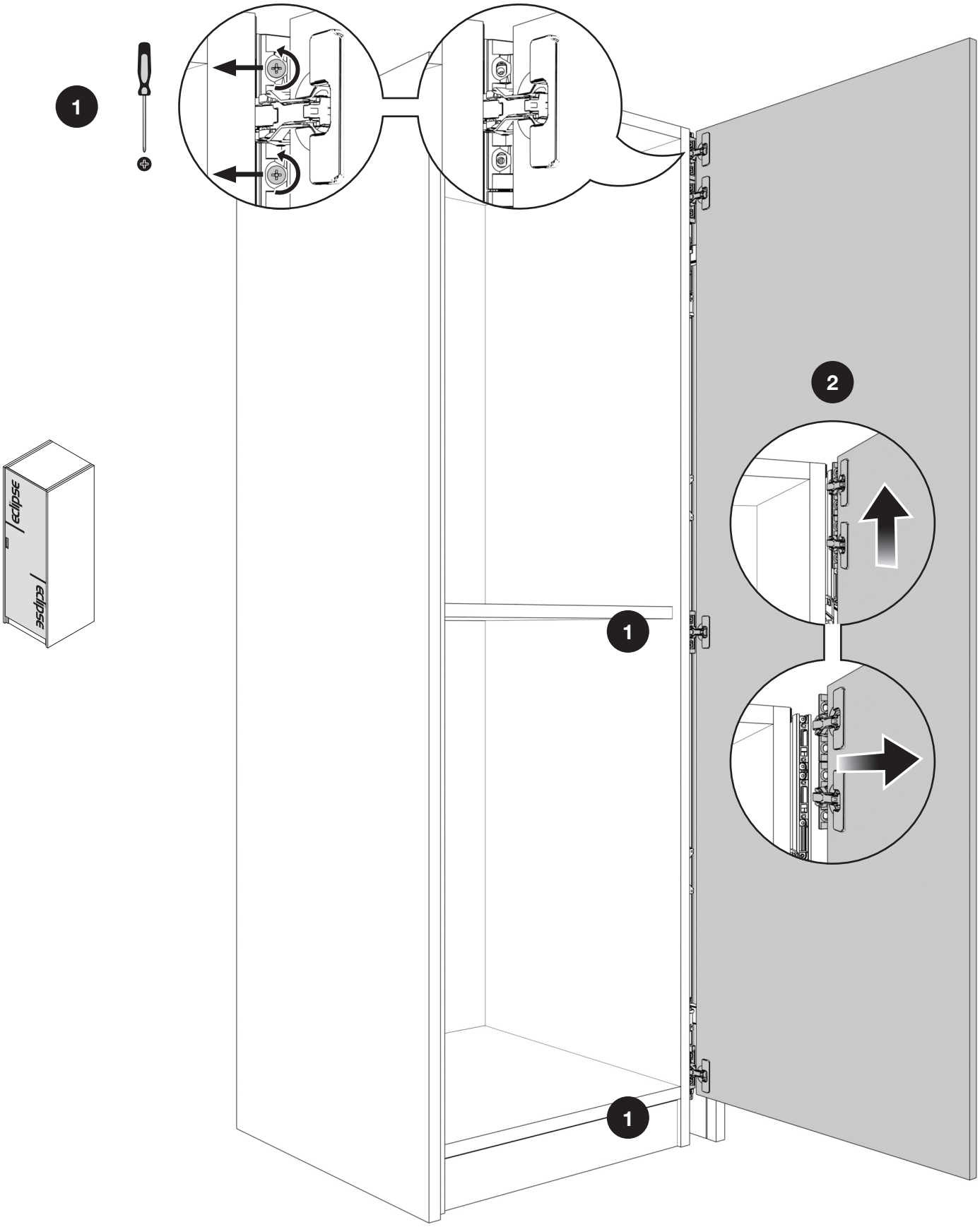
1
2
1
1
eclipse
eclipse

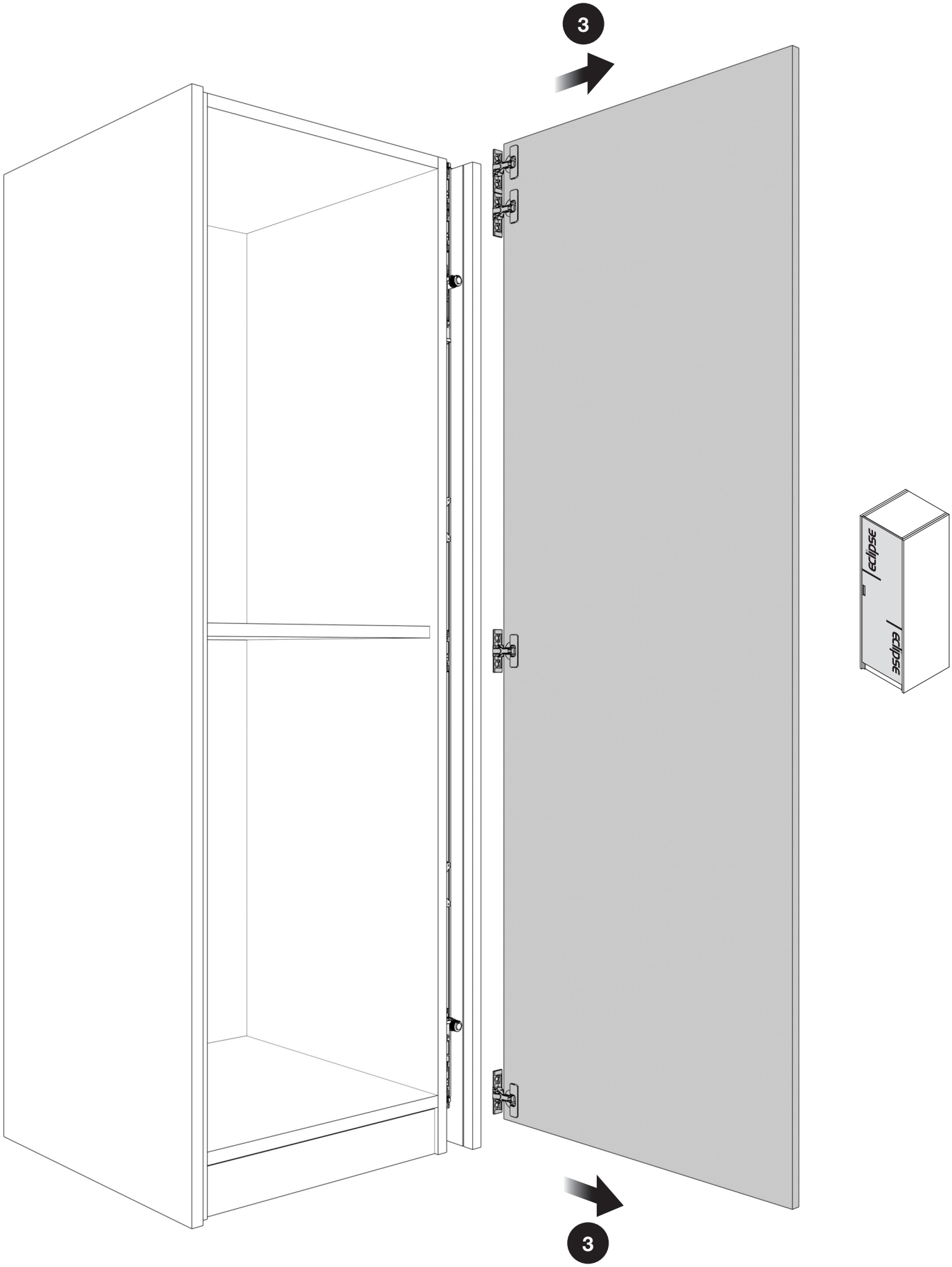
3
3
eclipse
eclipse

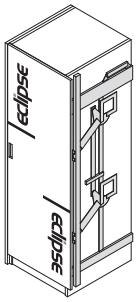
eclipse
eclipse

43

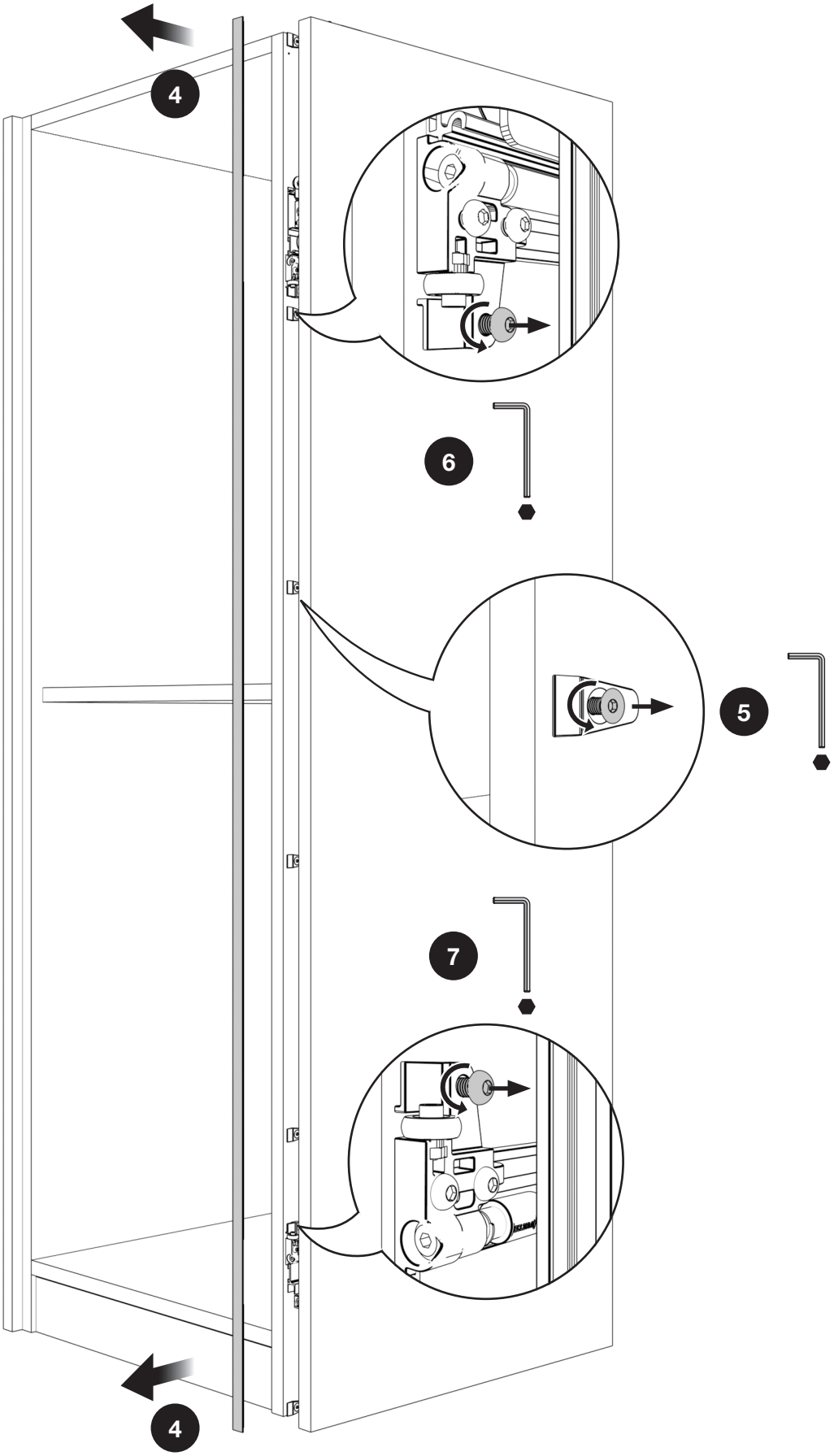
4
6
5
7
4

29

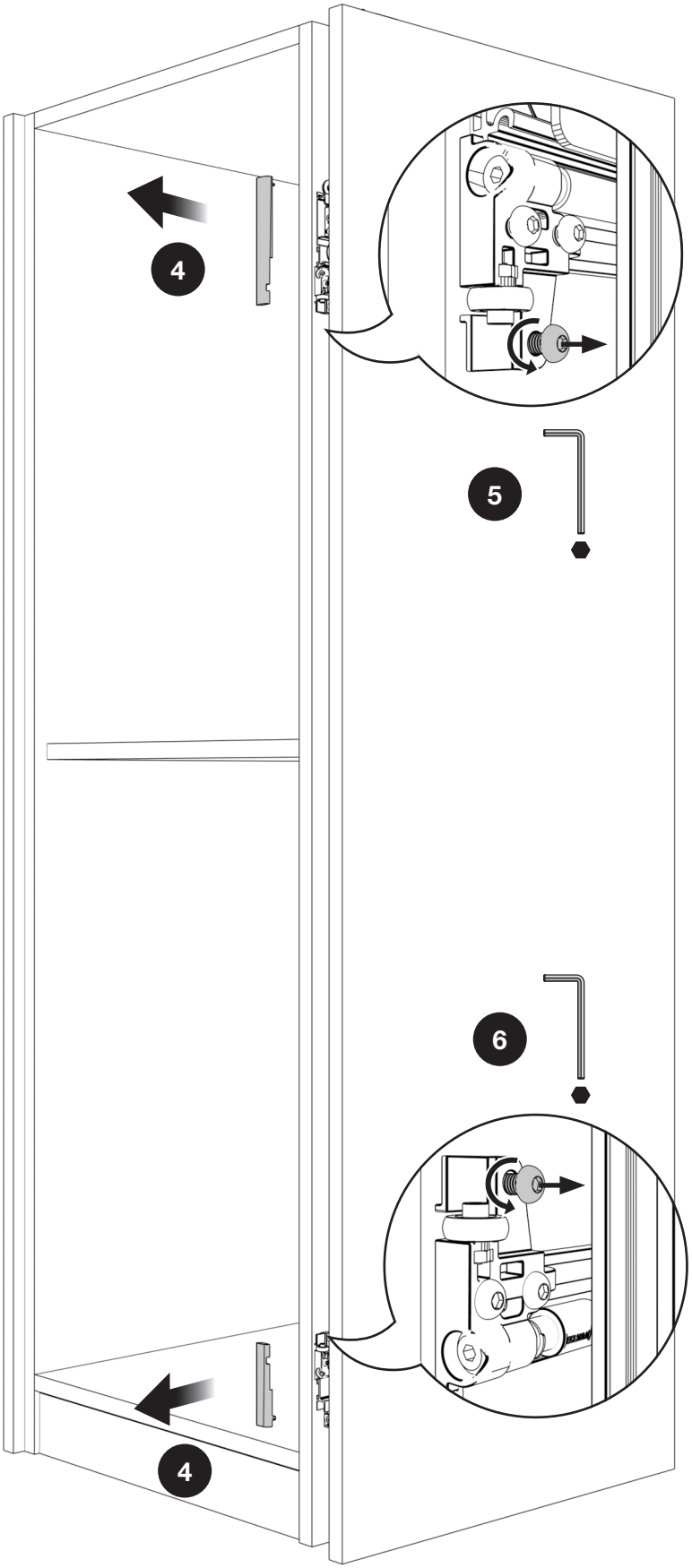


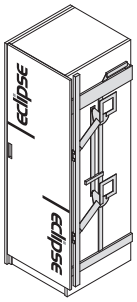

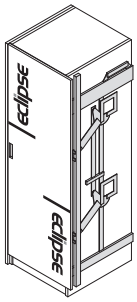
eclipse
eclipse

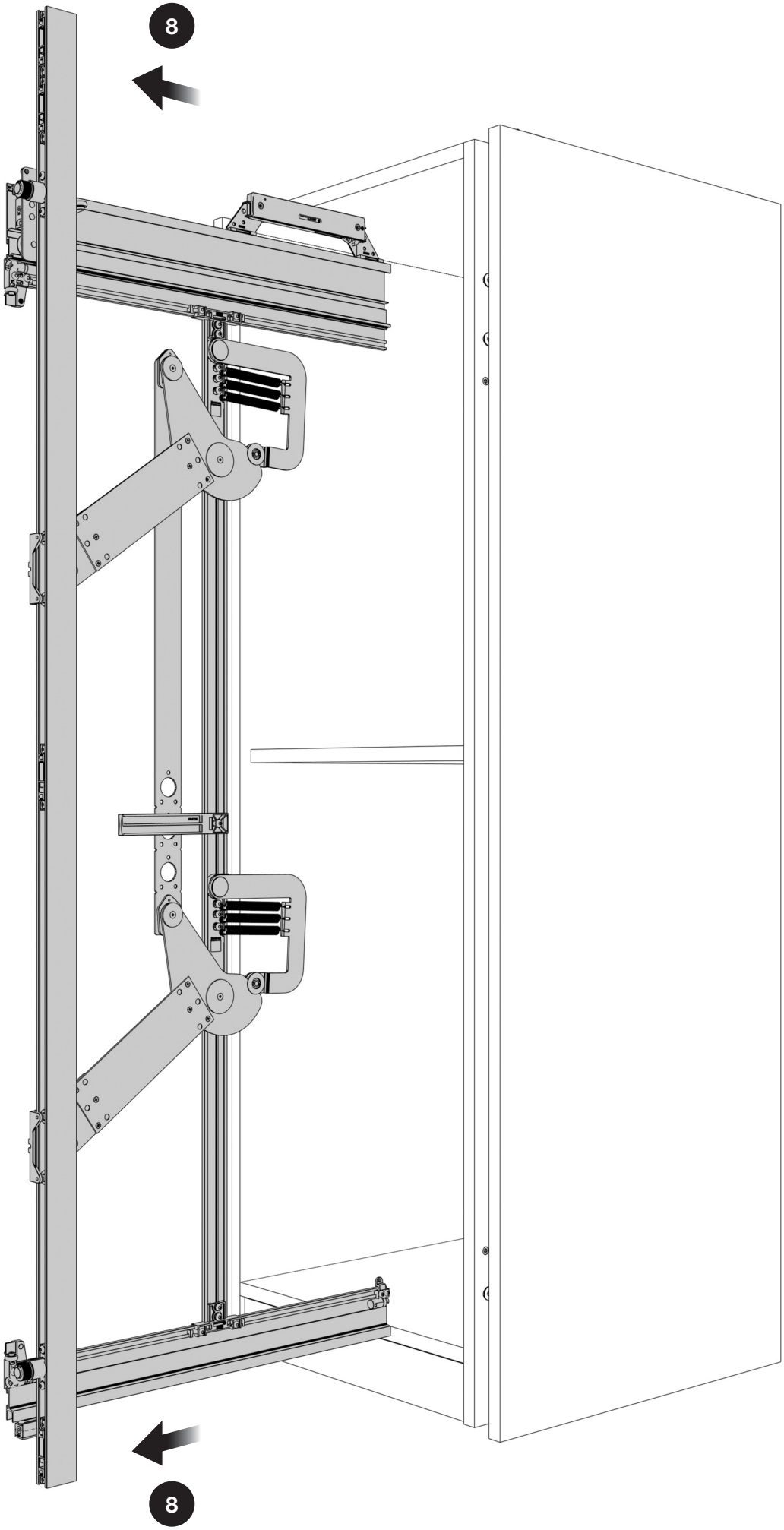
8
8

## Pulizia

La pulizia dei componenti deve essere eseguita con acqua e sapone mediante un panno morbido. Evitare prodotti contenenti solventi e componenti abrasivi.

## Smaltimento

Una volta dismesso, il prodotto e i suoi componenti non vanno dispersi nell'ambiente, ma conferiti ai sistemi pubblici di smaltimento.

## Nota

L'Azienda produttrice si riserva il diritto di apportare modifiche tecniche senza preavviso.

### Cleaning

Cleaning the components must be executed using soap and water with a soft cloth. Avoid using products containing solvents and abrasive products.

### Disposal

The products and its components must not be disposed of in the environment; for disposal, please use public disposal systems.

### Note

The manufacturer reserves the right to modify any product without prior notice.

### Reinigung

Die Reinigung der Teile muss mit Wasser, Seife und einem weichen Tuch erfolgen. Keine Produkte mit Lösungsmitteln oder Schleifmittel verwenden.

### Entsorgung

Die Produkte und die Produktteile, die nicht mehr eingesetzt werden, sollen nicht in die Umwelt gelangen, sondern an den geeigneten Stellen entsorgt werden.

### Hinweis

Der Hersteller behält sich das Recht vor, Änderungen an den Produkten ohne vorherige Ankündigung vorzunehmen.

### Nettoyage

Le nettoyage des éléments doit être effectué avec de l'eau et du savon au moyen d'un chiffon doux. Evitez les produits contenant des solvants et des composants abrasifs.

### Élimination

Une fois jeté, le produit et ses composants ne peuvent pas être dispersés dans l'environnement naturel mais confiés au service public d'élimination des déchets.

### Remarque

Le fabricant se réserve le droit d'apporter des modifications techniques au produit sans préavis.

### Limpieza

La limpieza de los componentes se debe realizar con agua y jabón, utilizando un paño suave. Evite productos que contengan disolventes y componentes abrasivos.

### Eliminación

Una vez en desuso, el producto y sus componentes no se deben echar en el medio ambiente, ya que deben entregarse a los sistemas públicos de eliminación de residuos.

### Nota

La Empresa fabricante se reserva el derecho de aportar modificaciones técnicas sin previo aviso.

5055CTM0BE3.0 (02-2014)

larin
COMMUNICATION

Bortoluzzi Sistemi spa
Via Caduti 14.IX.44, 45
32100 BELLUNO - Italy
Tel. + 39 0437.930866 r.a.
Fax + 39 0437.931442
sistemi@bortoluzzi.com
www.bortoluzzi.com

Bortoluzzi
Sistemi

SYSTEM CERTIFICATION
ISO 9001
SGS